Mini-Akkuschrauber-Set

Artikelnummer: 708 753
Hersteller:
Jaxmotech GmbH, Ostring 60, 66740 Saarlouis, Germany

(de) **Original-Betriebsanleitung**

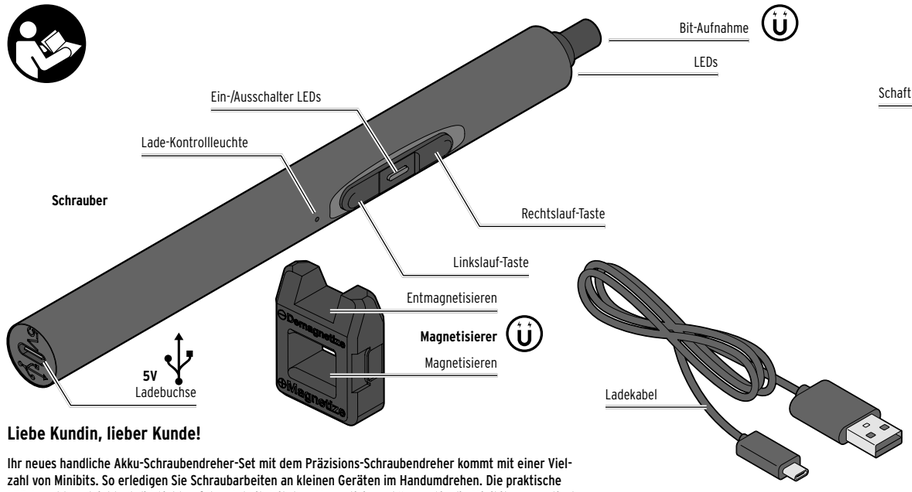

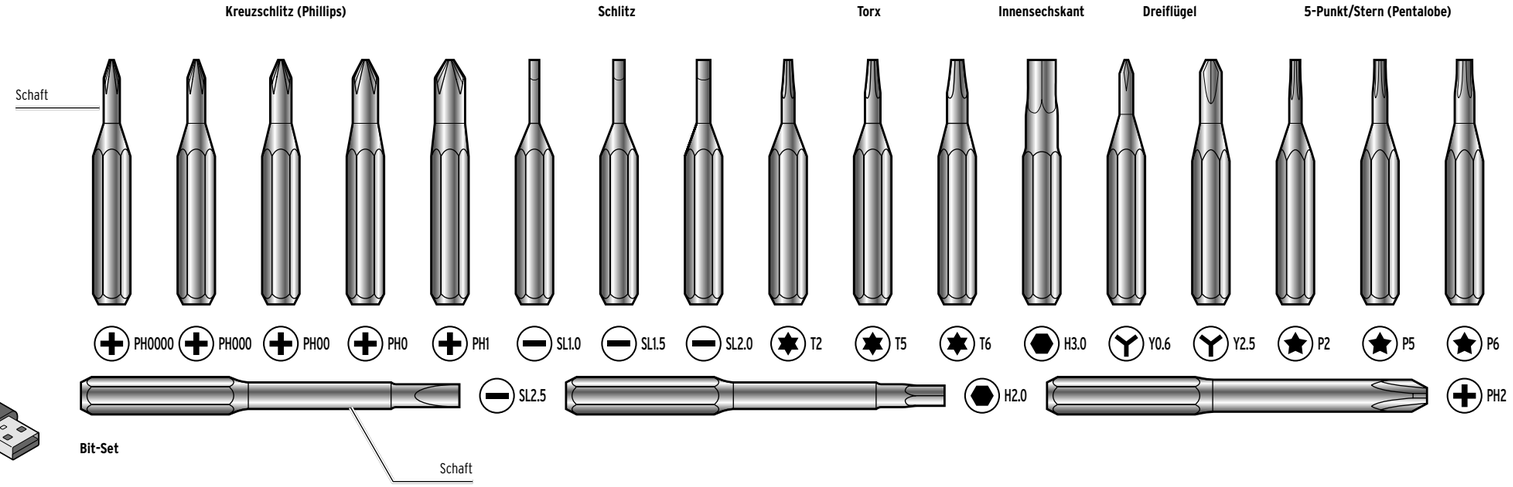

Liebe Kundin, lieber Kunde!

Ihr neues handliche Akku-Schraubendreher-Set mit dem Präzisions-Schraubendreher kommt mit einer Vielzahl von Minibits. So erledigen Sie Schraubarbeiten an kleinen Geräten im Handumdrehen. Die praktische LED-Leuchte erleichtert die Sicht auf Ihre Arbeit. Mit dem Magnetisierer können Sie die Minibits magnetisch aufladen und so kleine Schrauben präzise führen.

Wir wünschen Ihnen gutes Gelingen.

Der Artikel ist mit Sicherheitsvorrichtungen ausgestattet. Lesen Sie trotzdem aufmerksam die umseitigen Sicherheitshinweise und benutzen Sie den Artikel nur wie in dieser Anleitung beschrieben, damit es nicht versehentlich zu Verletzungen oder Schäden kommt.

Bewahren Sie diese Anleitung zum späteren Nachlesen auf. Bei Weitergabe des Artikels ist auch diese Anleitung mitzugeben.

Inbetriebnahme

Auspacken

GEFAHR für Kinder – Lebensgefahr durch Ersticken/Verschlucken
- Halten Sie Gerät und Verpackungsmaterial von Kindern fern. Entsorgen Sie Verpackungsmaterial sofort. Bewahren Sie das Gerät stets außer Reichweite von Kindern auf.

▷ Öffnen Sie die Verpackung und nehmen Sie das Gerät vorsichtig heraus.

▷ Entfernen Sie das Verpackungsmaterial. Prüfen Sie, ob der Lieferumfang vollständig ist. Kontrollieren Sie das Gerät und die Zubehörteile auf Transportschäden.

Akku laden

Laden Sie den Akku vor der ersten Inbetriebnahme auf. Dies dauert max. 45 Minuten.

Sie benötigen einen USB-Netzadapter mit einer Ausgangsleistung von 5 VDC 1 A.

1. Schließen Sie das mitgelieferte Ladekabel an die Ladebuchse des Geräts und einen geeigneten USB-Netzadapter an.

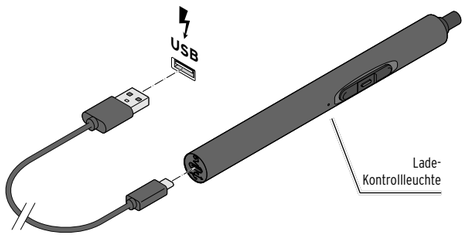

2. Stecken Sie den Netzadapter in eine gut erreichbare Netzsteckdose.
   Die Lade-Kontrollleuchte leuchtet ...
   ... **weiß** während des Ladens.
   ... **blau**, wenn der Akku voll geladen ist.
3. Ziehen Sie dann den Netzadapter aus der Steckdose und das Ladekabel aus der Ladebuchse des Geräts.

Ein erneutes Laden wird notwendig, sobald Sie feststellen, dass die Leistung des Akkuschraubers nachlässt.

Akku-Hinweise
- Der Akku ist gegen Tiefenentladung geschützt. Eine integrierte Schutzschaltung schaltet das Gerät automatisch aus, wenn der Akku entladen ist. Die Bit-Aufnahme dreht sich in diesem Fall nicht mehr. Im Interesse einer langen Lebensdauer des Akkus sollten Sie jedoch für eine rechtzeitige Wiederaufladung des Akkus sorgen.
- Um die volle Kapazität des Akkus solange wie möglich zu erhalten, laden Sie den Akku auch bei Nichtgebrauch 1x im Monat auf und verwenden Sie ihn nicht während des Ladens.
- Laden Sie den Akku bei Temperaturen von +10 bis +40 °C.
- Am längsten hält die Kapazität des Akkus bei Raumtemperatur. Je niedriger die Umgebungstemperatur, desto mehr verkürzt sich die Betriebszeit.
- Um den Akku zu schonen und Strom zu sparen, ziehen Sie nach dem Aufladen den USB-Netzadapter aus der Steckdose.

Gebrauch

HINWEIS – Sachschaden
- Verwenden Sie nur einwandfreie und geeignete Bits in der richtigen Größe. Zu große oder zu kleine Bits können den Schraubenkopf und/oder den Bit selbst zerstören.
- Das Gerät ist nicht zum Bohren, Schleifen o.Ä. ausgelegt. Verwenden Sie keine anderen als die mitgelieferten Bits mit diesem Gerät.
- Wenn Sie das Gerät zwischendurch ablegen, achten Sie darauf, dass es nicht von der Tischkante o.Ä. rollen kann. Legen Sie es optimalerweise in sein Etui.

- Der Akkuschrauber ist ein Präzisionswerkzeug für Feinarbeiten. Daher ist er mit nur geringem elektrischen Drehmoment ausgestattet, damit Schraube und Gewinde des Schraublochs nicht beschädigt werden. Das kann dazu führen, dass Sie ggf. beim Lösen und beim letzten „Anziehen" der Schraube den Schrauber manuell verwenden müssen, d.h. Sie drehen die Schraube mit dem Schrauber per Hand fest. Setzen Sie aber auch beim manuellen Festdrehen nicht zuviel Kraft ein.
- Für den Modellbau oder bei Elektrogeräten kommt es neben der Größe des Bits auch auf die Schaftlänge an. Je kürzer der Schaft, desto näher kann man am Objekt arbeiten. Wenn die Schraube aber tief im Gerätegehäuse versenkt ist, benötigt man einen längeren Schaft, um diese überhaupt zu erreichen. Deshalb hat das Akkuschrauber-Set neben den üblichen Minibits mit kurzem Schaft auch welche mit größerer Schaftlänge.

Bit einsetzen

1. Wählen Sie den passenden Bit, der exakt in den Schraubenkopf passt.
2. Stecken Sie den Bit bis zum Anschlag in die Bit-Aufnahme des Schraubers.
   Die Bit-Aufnahme ist magnetisch und hält den Bit in Position.

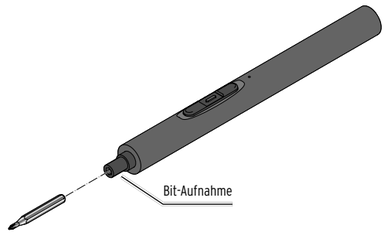

▷ Zum Entnehmen des Bits ziehen Sie ihn gegen den leichten Widerstand aus der Bit-Aufnahme heraus.

Schraube eindrehen/lösen

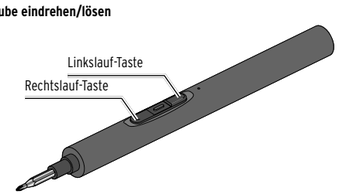

▷ Um die Schraube im Uhrzeigersinn einzudrehen, halten Sie die Rechtslauf-Taste gedrückt.
Wenn die Schraube nicht ganz eingedreht ist, aber der Schrauber stoppt, drehen Sie das letzte Stück per Hand ein.

▷ Um die Schraube gegen den Uhrzeigersinn zu lösen, halten Sie die Linkslauf-Taste gedrückt.
Wenn die Schraube anfangs zu fest sitzt, lösen Sie sie zunächst 1–2 Umdrehungen per Hand.

Magnetisieren

Um eine Hand frei zu bekommen, lohnt es sich oft, den eingesetzten Bit zu magnetisieren, sodass die Schraube an der Bitspitze „klebt" und auch nicht so leicht verloren geht. Nach dem Gebrauch sollten Sie den Bit wieder entmagnetisieren, damit nichts anderes daran hängen bleibt.

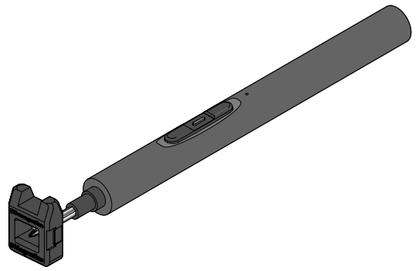

1. Um die Bit-Spitze zu magnetisieren, halten Sie sie in den unteren Bereich des Magnetisierers („**+ Magnetize**").
2. Nehmen Sie die Schraube mit der Bit-Spitze auf.

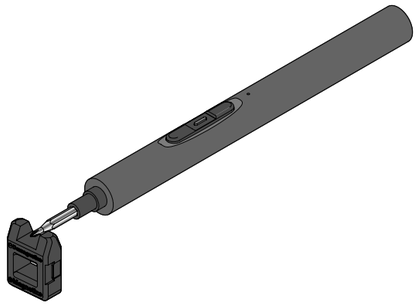

3. Um die Bit-Spitze wieder zu entmagnetisieren, halten Sie sie in den oberen Bereich des Magnetisierers („**– Demagnetize**").

Reinigen

HINWEIS – Sachschaden
- Das Gerät darf keiner Feuchtigkeit ausgesetzt werden. Schützen Sie es auch vor Tropf- und Spritzwasser.
- Verwenden Sie zum Reinigen keine scharfen Chemikalien, aggressive oder scheuernde Reinigungsmittel.

Reinigen Sie das Gerät immer unmittelbar nach dem Gebrauch. Korrektes und regelmäßiges Reinigen verlängert die Lebensdauer Ihres Geräts.

▷ Wischen Sie das Gerät bei Bedarf mit einem trockenen Tuch ab.

Technische Daten

Modell:	708 753		
Herstelldatum:	2025/03		
Akku (nicht austauschbar)	Lithium-Ionen 3,7 V DC 260 mAh, Nennenergie: 0,96 Wh (nach UN 38.3 getestet) Ladezeit: ca. 45 Minuten		
Nenneingangsleistung:	5 V DC 1 A		
Motor:	Spannungsversorgung: 3,7 V ⎓ Leistung: 1,85 W Leerlauf-Drehzahl: 230 min^{-1} Rechts-Links-Lauf: ja		
Schalldruckpegel:	L_{pA} = 66,7 dB(A)	Unsicherheit	K_{pA} = 3 dB(A)
Schallleistungspegel:	L_{wA} = 68,9 dB(A)	Unsicherheit	K_{WA} = 3 dB(A)
Schwingungsemissionswert:	a_h = 1,615 m/s^2	Unsicherheit	K = 1,5 m/s^2
Gewicht:	ca. 0,06 kg		
Umgebungstemperatur:	Betrieb: +10 bis +40 °C Lagerung: +5 bis +30 °C		

Informationen zu dem eingesetzten Akku

Hersteller
Hunan Huahui New Energy Co., Ltd.
No. 8, Zizhu Road, Heshan District, Yiyang City,
Hunan,
P.R. China
www.huahuienergy.com
Email
huahui@huahuienergy.com
Modell
NSC1040-1S1P
Nettogewicht
35 g
Herstellungsdatum
2025/03
Hergestellt in
China

Konformitätserklärung

Hiermit erklärt die Jaxmotech GmbH, dass dieses Produkt zum Zeitpunkt des Inverkehrbringens die grundlegenden Anforderungen und die übrigen einschlägigen Bestimmungen der Richtlinien ...
- 2006/42/EG; 2014/30/EU
- 2011/65/EU

... sowie der Normen ...
- EN 62841-1:2015+A11:2022
- EN 62841-2-2: 2014
- EN IEC 55014-1:2021
- EN IEC 55014-2:2021

... erfüllt.
Die vollständige Konformitätserklärung finden Sie www.jaxmotech.de/downloads.

146192AB4X4XV · 2025-01

Zu dieser Anleitung

Zeichen in dieser Anleitung:

Dieses Zeichen warnt Sie vor Verletzungsgefahren.
GEFAHR warnt vor unmittelbar drohender schwerer Verletzungs- oder Lebensgefahr.
WARNUNG warnt vor möglicher schwerer Verletzungs- oder Lebensgefahr.
VORSICHT warnt vor möglichen leichten Verletzungen.
HINWEIS warnt vor möglichen Sachschäden.

WARNUNG – Zur Verringerung des Verletzungsrisikos vorm Gebrauch Bedienungsanleitung lesen.

Tragen Sie einen Gehörschutz.
Die Einwirkung von Lärm kann Gehörverlust bewirken.

Tragen Sie eine Schutzbrille.
Während der Arbeit entstehende Funken oder aus dem Gerät heraustretende Splitter, Späne und Stäube können Sichtverlust bewirken.

Schallleistungspegel L_{WA} des Gerätes.

Li-Ion

Enthält einen Lithium-Ion-Akku. Entsorgungshinweise beachten.

So sind ergänzende Informationen gekennzeichnet

Zu Ihrer Sicherheit

Verwendungszweck

- Der Artikel ist vorgesehen zur Verwendung mit Minibits (Breite 4 mm) für das Eindrehen und Lösen von kleinen Schrauben bis max. 3,5 mm Durchmesser/ max. 0,3 Nm Anzugskraft an privaten Elektrogeräten.
  Er ist nicht geeignet für größere Schrauben mit hoher Anzugskraft, z.B. an Möbeln.
- Der Artikel ist für den Privatgebrauch konzipiert und für gewerbliche Zwecke ungeeignet.
- Das Gerät darf nur gemäß seiner Bestimmung verwendet werden. Jede weitere darüber hinausgehende Verwendung ist nicht bestimmungsgemäß. Für dadurch hervorgerufene Schäden oder Verletzungen aller Art haftet der Benutzer/Bediener und nicht der Hersteller.

Gefahr für Kinder und Personen mit eingeschränkter Fähigkeit Geräte zu bedienen

- Dieses Gerät darf nicht von Kindern und Personen verwendet werden, die aufgrund ihrer physischen, sensorischen oder geistigen Fähigkeiten oder ihrer Unerfahrenheit oder Unkenntnis nicht in der Lage sind, es sicher zu benutzen. Kinder müssen beaufsichtigt werden, um sicherzustellen, dass sie nicht mit dem Gerät spielen.
- Halten Sie Kinder fern von Verpackungsmaterial und Kleinteilen (Bits).
  Es besteht u.a. Verschluckungs- und Erstickungsgefahr!

Gefahren durch Elektrizität

- Das Gerät darf nicht in explosionsgefährdeten Räumen benutzt werden.
- Schützen Sie den Artikel vor Feuchtigkeit. Das Eindringen von Wasser in ein Elektrogerät erhöht das Risiko eines elektrischen Schlages.
- Verwenden Sie das Gerät nicht, während es zum Laden ans Stromnetz angeschlossen ist. Laden Sie das Gerät nicht im Freien oder in Räumen mit hoher Luftfeuchtigkeit.
- Kontrollieren Sie vor dem Gebrauch, ob alle beweglichen Geräteteile einwandfrei funktionieren und nicht klemmen oder ob Teile gebrochen oder so beschädigt sind, dass die Funktion des Gerätes beeinträchtigt ist. Nehmen Sie das Gerät nicht in Betrieb, wenn das Gerät sichtbare Schäden aufweist oder heruntergefallen ist.
- Nehmen Sie keine Veränderungen am Artikel vor. Lassen Sie Reparaturen am Gerät nur von einer Fachwerkstatt durchführen.

Der Artikel enthält einen Lithium-Akku. Es besteht die Gefahr des Auslaufens, des Entweichens von Gas sowie von Explosion und Brand:

- Der im Artikel integrierte Akku kann und darf nicht selbst ausgetauscht oder ausgebaut werden. Bei unsachgemäßem Auswechseln des Akkus besteht Explosionsgefahr. Ersatz nur durch denselben oder einen gleichwertigen Akku-Typ. Wenn der Akku defekt ist, wenden Sie sich an eine Fachwerkstatt.
- Akkus dürfen nicht auseinandergenommen, in Feuer geworfen, über 60 °C erhitzt oder kurzgeschlossen werden. Verändern und/oder deformieren/erhitzen/zerlegen Sie Akkus nicht. Beschädigte Akkus nicht mit Wasser in Berührung bringen.
- Schützen Sie Akkus vor übermäßiger Wärme, direkter Sonneneinstrahlung, extrem niedrigem Luftdruck (wie z.B. in großen Höhen) oder extremen Temperaturen, da diese sonst explodieren können oder es können entflammbare Flüssigkeiten oder Gase austreten.
- Verwenden Sie zum Aufladen des Artikels nur das beiliegende Ladekabel und nur einen geeigneten Netzadapter, der den Technischen Daten des Artikels entspricht. Verwenden Sie keinen defekten Netzadapter, versuchen Sie auch nicht, einen defekten Netzadapter zu reparieren.
- Sollte ein Akku ausgelaufen sein, vermeiden Sie Kontakt mit Haut, Augen und Schleimhäuten. Spülen Sie ggf. die betroffenen Stellen mit Wasser und suchen Sie umgehend einen Arzt auf.

Verletzungsgefahren

- Lassen Sie Personen, die mit dem Gerät nicht vertraut sind oder diese Anleitung nicht gelesen haben, das Gerät nicht benutzen.
- Vermeiden Sie ein unbeabsichtigtes Anlaufen des Gerätes.
- Verwenden Sie nur einwandfreie Aufsätze.
- Zu Ihrer eigenen Sicherheit benutzen Sie nur Zubehör und Zusatzgeräte, die in dieser Betriebsanleitung angegeben oder vom Werkzeug-Hersteller empfohlen oder angegeben werden. Der Gebrauch anderen als des in dieser Betriebsanleitung empfohlenen Zubehörs kann eine persönliche Verletzungsgefahr für Sie bedeuten.
- Benutzen Sie kein Elektrowerkzeug, dessen Schalter defekt ist. Ein Elektrowerkzeug, das sich nicht mehr ein- oder ausschalten lässt, ist gefährlich und muss repariert werden.
- Verwenden Sie das Gerät nur bei Tageslicht oder bei guter künstlicher Beleuchtung.

Sachschäden

- Halten Sie den Magneten fern von Karten mit Magnetstreifen wie Kreditkarten, EC-Karten etc. Diese könnten beschädigt werden. Halten Sie den Magneten ebenfalls fern von Röhrenbildschirmen, von magnetischen Speichermedien, Uhren und allen Geräten, die durch Magnetismus beeinflusst oder in ihrer Funktion beeinträchtigt werden können.
- Schützen Sie das Gerät vor Stößen, Stürzen, Staub, Feuchtigkeit, direkter Sonneneinstrahlung und extremen Temperaturen.
- Benutzen Sie nur die zum Schraubenkopf passenden Bits. Sonst werden das Bit und/oder der Schraubenkopf beschädigt.
- Im Gerät ist eine LED eingebaut. Diese kann und darf nicht gewechselt werden.
- Verwenden Sie zum Reinigen keine scheuernden oder ätzenden Mittel bzw. harte Bürsten etc.

Allgemeine Sicherheitshinweise für Elektrowerkzeuge (nach DIN EN 62841-1)

WARNUNG! Lesen Sie alle Sicherheitshinweise, Anweisungen, Bebilderungen, und technischen Daten, mit denen dieses Elektrowerkzeug versehen ist. *Versäumnisse bei der Einhaltung der Sicherheitshinweise und Anweisungen können elektrischen Schlag, Brand und/oder schwere Verletzungen verursachen.* **Bewahren Sie alle Sicherheitshinweise und Anweisungen für die Zukunft auf.** *Der in den Sicherheitshinweisen verwendete Begriff „Elektrowerkzeug" bezieht sich auf netzbetriebene Elektrowerkzeuge (mit Netzkabel) und auf akkubetriebene Elektrowerkzeuge (ohne Netzkabel).*

1) Arbeitsplatzsicherheit

a) **Halten Sie Ihren Arbeitsbereich sauber und gut beleuchtet.** *Unordnung und unbeleuchtete Arbeitsbereiche können zu Unfällen führen.*

b) **Arbeiten Sie mit dem Elektrowerkzeug nicht in explosionsgefährdeter Umgebung, in der sich brennbare Flüssigkeiten, Gase oder Stäube befinden.** *Elektrowerkzeuge erzeugen Funken, die den Staub oder die Dämpfe entzünden können.*

c) **Halten Sie Kinder und andere Personen während der Benutzung des Elektrowerkzeugs fern.** *Bei Ablenkung können Sie die Kontrolle über das Gerät verlieren.*

2) Elektrische Sicherheit

a) **Der Anschlussstecker des Gerätes muss in die Steckdose passen. Der Stecker darf in keiner Weise verändert werden. Verwenden Sie keine Adapterstecker gemeinsam mit schutzgeerdeten Elektrowerkzeugen.** *Unveränderte Stecker und passende Steckdosen verringern das Risiko eines elektrischen Schlages.*

b) **Vermeiden Sie Körperkontakt mit geerdeten Oberflächen wie von Rohren, Heizungen, Herden und Kühlschränken.** *Es besteht ein erhöhtes Risiko durch elektrischen Schlag, wenn Ihr Körper geerdet ist.*

c) **Halten Sie Elektrowerkzeuge von Regen oder Nässe fern.** *Das Eindringen von Wasser in ein Elektrowerkzeug erhöht das Risiko eines elektrischen Schlages.*

d) **Zweckentfremden Sie das Kabel nicht, um das Elektrowerkzeug zu tragen, aufzuhängen oder um den Stecker aus der Steckdose zu ziehen. Halten Sie das Kabel fern von Hitze, Öl, scharfen Kanten oder sich bewegenden Teilen.** *Beschädigte oder verwickelte Kabel erhöhen das Risiko eines elektrischen Schlages.*

e) **Wenn Sie mit einem Elektrowerkzeug im Freien arbeiten, verwenden Sie nur Verlängerungskabel, die auch für den Außenbereich geeignet sind.** *Die Anwendung eines für den Außenbereich geeigneten Verlängerungskabels verringert das Risiko eines elektrischen Schlages.*

f) **Wenn der Betrieb des Elektrowerkzeuges in feuchter Umgebung nicht vermeidbar ist, verwenden Sie einen Fehlerstromschutzschalter.** *Der Einsatz eines Fehlerstromschutzschalters vermindert das Risiko eines elektrischen Schlages.*

3) Sicherheit von Personen

a) **Seien Sie aufmerksam, achten Sie darauf, was Sie tun, und gehen Sie mit Vernunft an die Arbeit mit einem Elektrowerkzeug. Benutzen Sie kein Elektrowerkzeug, wenn Sie müde sind oder unter dem Einfluss von Drogen, Alkohol oder Medikamenten stehen.** *Ein Moment der Unachtsamkeit beim Gebrauch des Elektrowerkzeuges kann zu ernsthaften Verletzungen führen.*

b) **Tragen Sie persönliche Schutzausrüstung und immer eine Schutzbrille.** *Das Tragen persönlicher Schutzausrüstung, wie Staubmaske, rutschfeste Sicherheitsschuhe, Schutzhelm oder Gehörschutz, je nach Art und Einsatz des Elektrowerkzeuges, verringert das Risiko von Verletzungen.*

c) **Vermeiden Sie eine unbeabsichtigte Inbetriebnahme. Vergewissern Sie sich, dass das Elektrowerkzeug ausgeschaltet ist, bevor Sie es an die Stromversorgung und/oder den Akku anschließen, es aufnehmen oder tragen.** *Wenn Sie beim Tragen des Elektrowerkzeugs den Finger am Schalter haben oder das Gerät eingeschaltet an die Stromversorgung anschließen, kann dies zu Unfällen führen.*

d) **Entfernen Sie Einstellwerkzeuge oder Schraubenschlüssel, bevor Sie das Elektrowerkzeug einschalten.** *Ein Werkzeug oder Schlüssel, der sich in einem drehenden Geräteteil befindet, kann zu Verletzungen führen.*

e) **Vermeiden Sie eine abnormale Körperhaltung. Sorgen Sie für einen sicheren Stand und halten Sie jederzeit das Gleichgewicht.** *Dadurch können Sie das Elektrowerkzeug in unerwarteten Situationen besser kontrollieren.*

f) **Tragen Sie geeignete Kleidung. Tragen Sie keine weite Kleidung oder Schmuck. Halten Sie Haare und Kleidung fern von sich bewegenden Teilen.** *Lockere Kleidung, Schmuck oder lange Haare können von sich bewegenden Teilen erfasst werden.*

g) **Wenn Staubabsaug- und -auffangeinrichtungen montiert werden können, sind diese anzuschließen und richtig zu verwenden.** *Die Verwendung einer Staubabsaugung kann Gefährdungen durch Staub verringern.*

h) **Wiegen Sie sich nicht in falscher Sicherheit und setzen Sie sich nicht über die Sicherheitsregeln für Elektrowerkzeuge hinweg, auch wenn Sie nach vielfachem Gebrauch mit dem Elektrowerkzeug vertraut sind.** *Achtloses Handeln kann binnen Sekundenbruchteilen zu schweren Verletzungen führen.*

4) Verwendung und Behandlung des Elektrowerkzeuges

a) **Überlasten Sie das Elektrowerkzeug nicht. Verwenden Sie für Ihre Arbeit das dafür bestimmte Elektrowerkzeug.** *Mit dem passenden Elektrowerkzeug arbeiten Sie besser und sicherer im angegebenen Leistungsbereich.*

b) **Benutzen Sie kein Elektrowerkzeug, dessen Schalter defekt ist.** *Ein Elektrowerkzeug, das sich nicht mehr ein- oder ausschalten lässt, ist gefährlich und muss repariert werden.*

c) **Ziehen Sie den Stecker aus der Steckdose und/oder entfernen Sie einen abnehmbaren Akku, bevor Sie Geräteeinstellungen vornehmen, Einsatzwerkzeugteile wechseln oder das Gerät weglegen.** *Diese Vorsichtsmaßnahme verhindert den unbeabsichtigten Start des Elektrowerkzeuges.*

d) **Bewahren Sie unbenutzte Elektrowerkzeuge außerhalb der Reichweite von Kindern auf. Lassen Sie keine Personen das Gerät benutzen, die mit diesem nicht vertraut sind oder diese Anweisungen nicht gelesen haben.** *Elektrowerkzeuge sind gefährlich, wenn Sie von unerfahrenen Personen benutzt werden.*

e) **Pflegen Sie Elektrowerkzeuge und Einsatzwerkzeug mit Sorgfalt. Kontrollieren Sie, ob bewegliche Teile einwandfrei funktionieren und nicht klemmen, ob Teile gebrochen oder so beschädigt sind, dass die Funktion des Elektrowerkzeuges beeinträchtigt ist. Lassen Sie beschädigte Teile vor dem Einsatz des Gerätes reparieren.** *Viele Unfälle haben ihre Ursache in schlecht gewarteten Elektrowerkzeugen.*

f) **Halten Sie Schneidwerkzeuge scharf und sauber.** *Sorgfältig gepflegte Schneidwerkzeuge mit scharfen Schneidkanten verklemmen sich weniger und sind leichter zu führen.*

g) **Verwenden Sie Elektrowerkzeug, Zubehör, Einsatzwerkzeuge usw. entsprechend diesen Anweisungen. Berücksichtigen Sie dabei die Arbeitsbedingungen und die auszuführende Tätigkeit.** *Der Gebrauch von Elektrowerkzeugen für andere als die vorgesehenen Anwendungen kann zu gefährlichen Situationen führen.*

h) **Halten Sie Griffe und Griffflächen trocken, sauber und frei von Öl und Fett.** *Rutschige Griffe und Griffflächen erlauben keine sichere Bedienung und Kontrolle des Elektrowerkzeugs in unvorhergesehenen Situationen.*

5) Verwendung und Behandlung des Akkuwerkzeuges

a) **Laden Sie die Akkus nur mit Ladegeräten auf, die vom Hersteller empfohlen werden.** *Durch ein Ladegerät, das für eine bestimmte Art von Akkus geeignet ist, besteht Brandgefahr, wenn es mit anderen Akkus verwendet wird.*

b) **Verwenden Sie nur die dafür vorgesehenen Akkus in den Elektrowerkzeugen.** *Der Gebrauch von anderen Akkus kann zu Verletzungen und Brandgefahr führen.*

c) **Halten Sie den nicht benutzten Akku fern von Büroklammern, Münzen, Schlüsseln, Nägeln, Schrauben oder anderen kleinen Metallgegenständen, die eine Überbrückung der Kontakte verursachen könnten.** *Ein Kurzschluss zwischen den Akkukontakten kann Verbrennungen oder Feuer zur Folge haben.*

d) **Bei falscher Anwendung kann Flüssigkeit aus dem Akku austreten. Vermeiden Sie den Kontakt damit. Bei zufälligem Kontakt mit Wasser abspülen. Wenn die Flüssigkeit in die Augen kommt, nehmen Sie zusätzlich ärztliche Hilfe in Anspruch.** *Austretende Akkuflüssigkeit kann zu Hautreizungen oder Verbrennungen führen.*

e) **Verwenden Sie keinen beschädigten oder veränderten Akku.** *Beschädigte oder veränderte Akkus können sich unvorhersehbar verhalten und zu Feuer, Explosion und Verletzungen führen.*

f) **Setzen Sie einen Akku keinem Feuer oder zu hohen Temperaturen aus.** *Feuer oder Temperaturen über 130 °C können eine Explosion hervorrufen.*

g) **Befolgen Sie alle Anweisungen zum Laden und laden Sie den Akku oder das Akkuwerkzeug niemals außerhalb des in der Betriebsanleitung angegebenen Temperaturbereichs.** *Falsches Laden oder Laden außerhalb des zugelassenen Temperaturbereichs kann den Akku zerstören und die Brandgefahr erhöhen.*

6) Service

a) **Lassen Sie Ihr Elektrowerkzeug nur von qualifiziertem Fachpersonal und nur mit Original-Ersatzteilen reparieren.** *Damit wird sichergestellt, dass die Sicherheit des Elektrowerkzeuges erhalten bleibt.*

b) **Warten Sie niemals beschädigte Akkus.** *Sämtliche Wartung von Akkus darf nur durch den Hersteller oder bevollmächtigte Kundendienststellen erfolgen.*

Sicherheitshinweise für handgeführte Schrauber und Schlagschrauber (nach DIN EN 62841-2-2)

- **Halten Sie das Elektrowerkzeug an den isolierten Griffflächen, wenn Sie Arbeiten ausführen, bei denen die Schraube verborgene Stromleitungen oder die eigene Anschlussleitung treffen kann.** *Der Kontakt der Schraube mit einer spannungsführenden Leitung kann auch metallene Geräteteile unter Spannung setzen und zu einem elektrischen Schlag führen.*

Hinweise für den sicheren Akkubetrieb

Trotz umfassender Sicherheitsvorkehrungen ist beim Umgang mit Akkus stets Umsicht erforderlich.
Für den sicheren Betrieb sind die folgenden Punkte zwingend zu beachten.
Der sichere Betrieb ist nur mit ungeschädigten Zellen gewährleistet! Eine falsche Handhabung führt zu Zellenschäden.

Achtung! Analysen bestätigen, dass grobe Falschnutzung und falsche Pflege Hauptursache für Schäden durch Hochleistungsakkus sind.

Hinweise zum Akku

- Der Akku-Pack des Akkugerätes ist im Lieferzustand nicht geladen. Vor der ersten Inbetriebnahme muss deshalb der Akku aufgeladen werden.
- Für eine optimale Akkuleistung vermeiden Sie tiefe Entladungszyklen! Laden Sie Ihren Akku häufig.
- Lagern Sie Ihren Akku kühl, am besten bei 15 °C, und zumindest zu 40% geladen.
- Lithium-Ionen-Akkus unterliegen einer natürlichen Alterung. Spätestens wenn die Leistungsfähigkeit des Akkus nur mehr 80% des Neuzustandes entspricht, muss der Akku ersetzt werden! Geschwächte Zellen in einem gealterten Akku-Pack sind den hohen Leistungsanforderungen nicht mehr gewachsen und stellen so ein Sicherheitsrisiko dar.
- Verbrauchte Akkus nicht ins offene Feuer werfen. Explosionsgefahr! Akkus nicht anzünden oder Verbrennung aussetzen.
- **Akkus nicht tiefenentladen!** Tiefenentladung schädigt die Akkuzellen. Die häufigste Ursache für die Tiefenentladung von Akku-Packs ist lange Lagerung bzw. Nichtnutzung teilentladener Akkus. Beenden Sie den Arbeitsvorgang, sobald die Leistung merklich nachlässt oder die Schutzelektronik anspricht. Lagern Sie den Akku erst nach vollständiger Aufladung.
- **Akkus bzw. Gerät vor Überlastung schützen!** Überlastung führt rasch zur Überhitzung und Zellschädigung im Innern des Akkugehäuses, ohne dass die Überhitzung äußerlich zu Tage tritt.
- **Vermeiden Sie Beschädigungen und Stöße!** Ersetzen Sie Akkus, die Ihnen aus einer Höhe über 1 m heruntergefallen sind oder die heftigen Stößen ausgesetzt waren, unverzüglich, auch wenn das Gehäuse des Akku-Packs unbeschädigt erscheint. Die Akkuzellen im Inneren können ernsthaft beschädigt sein. Beachten Sie hierzu auch die Entsorgungshinweise.
- Bei Überlastung und Überhitzung schaltet die integrierte Schutzabschaltung das Gerät aus Sicherheitsgründen ab. **Achtung!** Betätigen Sie den Einschalter nicht mehr, wenn die Schutzabschaltung das Gerät abgeschaltet hat. Dies kann zu Schäden am Akku führen.
- Verwenden Sie nur Original-Akkus. Der Einsatz von anderen Akkus kann zu Verletzungen, Explosion und Brandgefahr führen.

Hinweise zum Ladevorgang

- Schützen Sie die Leitung vor Beschädigung und scharfen Kanten. Ein beschädigtes Kabel ist unverzüglich durch ein gleichwertiges auszutauschen.
- Akkus und Akkugerät vor Kindern schützen.
- Bei starker Beanspruchung erwärmt sich der Akku-Pack. Lassen Sie den Akku-Pack vor Beginn des Ladevorgangs auf Raumtemperatur abkühlen.
- **Akkus nicht überladen!** Beachten Sie die maximalen Ladezeiten. Diese Ladezeiten gelten nur für entladene Akkus. Mehrfaches Einstecken eines geladenen oder teilgeladenen Akkus führt zum Überladen und zur Zellschädigung. Akkus nicht mehrere Tage am Stromnetz stecken lassen.
- Benutzen und laden Sie nie Akkus, von denen Sie vermuten, dass die letzte Aufladung des Akkus länger als 12 Monate zurück liegt. Die Wahrscheinlichkeit ist hoch, dass der Akku bereits gefährlich geschädigt ist (Tiefenentladung).
- Laden bei einer Temperatur von unter 10 °C führt zur chemischen Schädigung der Zelle und kann zu Brand führen.
- Verwenden Sie keine Akkus, die sich während des Ladens erwärmt haben, da die Akkuzellen gefährlich geschädigt sein könnten.
- Verwenden Sie keine Akkus, die sich während des Ladens aufgewölbt oder verformt haben oder andere ungewöhnliche Symptome zeigten (Ausgasen, Zischen, Knacken, ...).
- Entladen Sie den Akku nicht vollständig (empfohlene Endladetiefe max. 80%). Vollentladung führt zur vorzeitigen Alterung der Akkuzellen.
- Akkus niemals unbeaufsichtigt laden!

Schutz vor Umwelteinflüssen

- Tragen Sie geeignete Arbeitskleidung. Schutzbrille tragen.
- **Schützen Sie Ihr Akkugerät vor Feuchtigkeit und Regen.** Feuchtigkeit und Regen können zu gefährlichen Zellschädigungen führen.
- Das Akkugerät nicht im Bereich von Dämpfen und brennbaren Flüssigkeiten laden.
- Das Akkugerät nur im trockenem Zustand und bei einer Umgebungstemperatur von 10–40 °C laden.
- Bewahren Sie das Akkugerät und den Akku nicht an Orten auf, die eine Temperatur von über 40 °C erreichen können, insbesondere nicht in einem in der Sonne geparkten Kfz.
- **Akkus vor Überhitzung schützen!** Überlastung, Überladung oder Sonneneinstrahlung führt zur Überhitzung und zur Zellschädigung. Laden oder arbeiten Sie keinesfalls mit Akkus, welche überhitzt wurden – ersetzen Sie diese unverzüglich.
- **Lagerung von Akkus und Akkugerät.** Lagern Sie Ihr Akkugerät nur in trockenen Räumen mit einer Umgebungstemperatur von 5-30 °C. Vor Luftfeuchtigkeit und direkter Sonneneinstrahlung schützen! Akkus nur in geladenem Zustand lagern (mind. 40% geladen).
- Der Lithium-Ionen-Akku darf nicht gefrieren. Akkus, welche länger als 60 Minuten unter 0 °C gelagert wurden, sind zu entsorgen.
- Vorsicht beim Umgang mit Akkus in Bezug auf elektrostatische Ladung: Elektrostatische Entladungen führen zu Schäden an der Schutzelektronik und den Akku-Zellen! Vermeiden Sie daher elektrostatische Aufladung und berühren Sie niemals die Akku-Pole!

Beachten Sie bei Versand oder Entsorgung von Akkus bzw. Akkugerät, dass die Akkus einzeln in Kunststoffbeutel verpackt werden, um Kurzschlüsse oder Brand zu vermeiden!

Zusätzliche Informationen für Elektrowerkzeuge

Geräusch und Vibration gemäß EN 62841

Schalldruckpegel	L_{pA} = 66,7 dB(A)
Unsicherheit	K_{pA} = 3 dB(A)
Schallleistungspegel	L_{WA} = 68,9 dB(A)
Unsicherheit	K_{WA} = 3 dB(A)

Die Einwirkung von Lärm kann Gehörverlust bewirken:

- Tragen Sie einen Gehörschutz.
- Unterbrechen Sie die Arbeit, wenn Sie sich durch den Lärm unwohl fühlen.
- Wenn der Geräuschpegel ungewohnt hoch ist oder das Gerät ungewöhnliche Geräusche von sich gibt, wenden Sie sich an eine Fachwerkstatt und lassen Sie das Gerät reparieren.
- Wickeln Sie das Gerät niemals in Stoff oder andere Materialien, um das Geräusch zu dämpfen, da sonst das Gerät nicht ausreichend belüftet wird. Ein überhitztes Gerät kann zu Brandgefahr und Verletzungen führen.

Schwingungsemissionswert	a_h = 1,615 m/s²
Unsicherheit	K = 1,5 m/s²

Die Schwingungsgesamtwerte (Vektorsumme dreier Richtungen) wurden gemäß EN 62841 ermittelt.

Warnung! Der angegebene Schwingungsemissionswert ist nach einem genormten Prüfverfahren gemessen worden und kann sich, abhängig von der Art und Weise, in der das Elektrowerkzeug verwendet wird, ändern und in Ausnahmefällen über dem angegebenen Wert liegen.

Der angegebene Schwingungsemissionswert kann zum Vergleich eines Elektrowerkzeuges mit einem anderen verwendet werden.

Der angegebene Schwingungsemissionswert kann auch zu einer einleitenden Einschätzung der Beeinträchtigung verwendet werden.

Bei längerem Gebrauch können die Vibrationen des Geräts zu Taubheit in Händen und Schultern führen.

- Tragen Sie weiche Schutzhandschuhe.
- Unterbrechen Sie die Arbeit, wenn Sie sich durch die Vibrationen unwohl fühlen.
- Halten Sie das Gerät fest in den Händen, um die Vibrationen zu reduzieren.
- Wenn der Vibrationspegel ungewohnt hoch ist, wenden Sie sich an eine Fachwerkstatt und lassen Sie das Gerät reparieren.

Beschränken Sie Geräuschentwicklung und Vibration auf ein Minimum:

- Verwenden Sie nur einwandfreie Geräte.
- Warten und reinigen Sie das Gerät regelmäßig.
- Passen Sie Ihre Arbeitsweise dem Gerät an.
- Überlasten Sie das Gerät nicht.
- Lassen Sie das Gerät gegebenenfalls überprüfen.
- Schalten Sie das Gerät aus, wenn es nicht benutzt wird.

Entsorgen

Der Artikel, seine Verpackung und der eingebaute Akku wurden aus wertvollen Materialien hergestellt, die wiederverwertet werden können. Dies verringert den Abfall und schont die Umwelt.

Entsorgen Sie die **Verpackung** sortenrein. Nutzen Sie dafür die örtlichen Möglichkeiten zum Sammeln von Papier, Pappe und Leichtverpackungen.

Geräte, **Batterien und Akkus** die mit diesem Symbol gekennzeichnet sind, dürfen nicht mit dem Hausmüll entsorgt werden!
Sie sind gesetzlich dazu verpflichtet, Altgeräte getrennt vom Hausmüll zu entsorgen. Elektrogeräte enthalten gefährliche Stoffe. Diese können bei unsachgemäßer Lagerung und Entsorgung der Umwelt und Gesundheit schaden. Informationen zu Sammelstellen, die Altgeräte kostenlos entgegennehmen, erhalten Sie bei Ihrer Gemeinde- oder Stadtverwaltung.
Leere Batterien und Akkus müssen bei einer Sammelstelle Ihrer Gemeinde- oder Stadtverwaltung oder beim batterievertreibenden Fachhandel abgegeben werden. Kleben Sie bei Lithium-Batterien/-Akkus die Kontakte vor dem Entsorgen ab.

Diesen Artikel können Sie auch bei einer Annahmestelle des Rücknahmesystems take-e-back abgeben. Weitere Informationen dazu finden Sie unter www.take-e-back.

Li-Ion

Achtung! Dieses Gerät enthält einen Akku, der aus Sicherheitsgründen fest eingebaut ist und nicht entnommen werden kann, ohne das Gehäuse zu zerstören. Ein unsachgemäßer Ausbau stellt ein Sicherheitsrisiko dar. Geben Sie daher das Gerät ungeöffnet bei der Sammelstelle ab, die Gerät und Akku fachgerecht entsorgt.

www.tchibo.de/anleitungen

Mini cordless screwdriver set

Product number: 708 753

Manufacturer:
Jaxmotech GmbH, Ostring 60, 66740 Saarlouis, Germany

en **Original instructions**

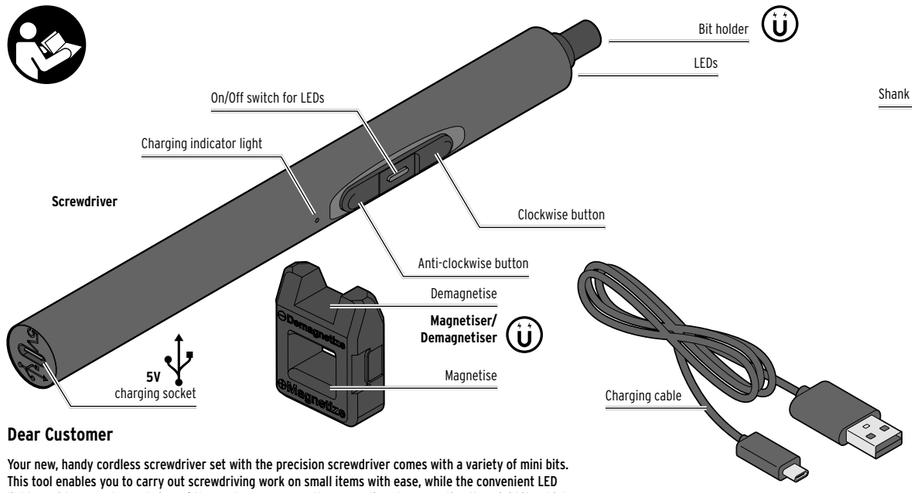

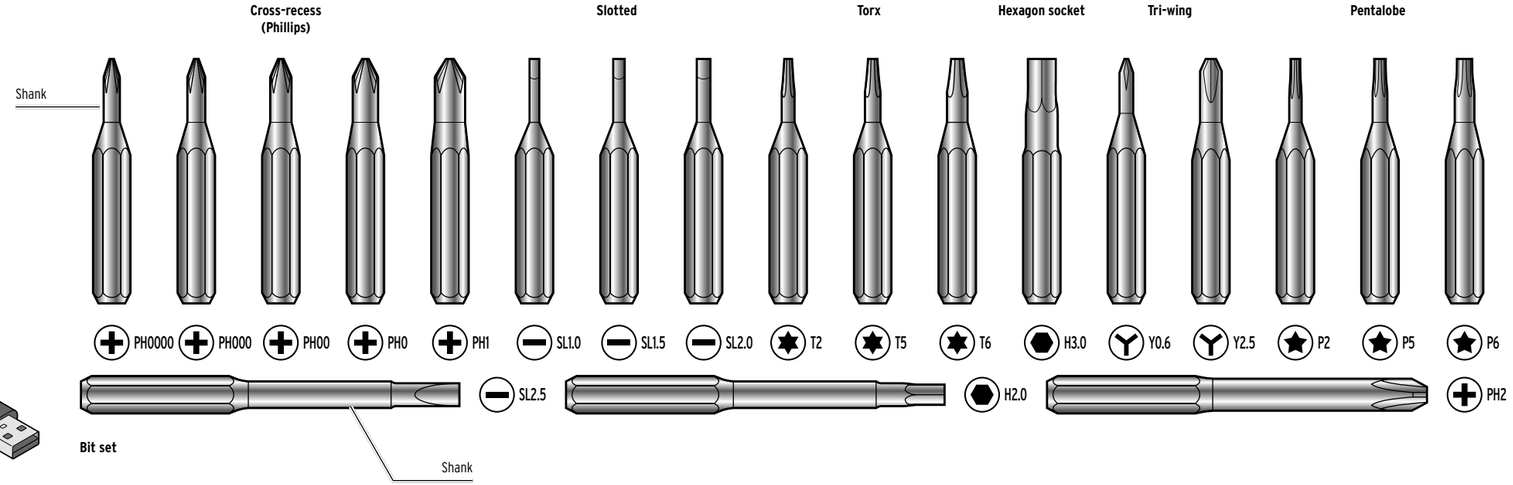

Dear Customer

Your new, handy cordless screwdriver set with the precision screwdriver comes with a variety of mini bits. This tool enables you to carry out screwdriving work on small items with ease, while the convenient LED light provides an enhanced view of the work. You can use the magnetiser to magnetise the mini bits which helps to control small screws more accurately.

We hope you find this tool a great help.

This product is equipped with safety features. Nevertheless, read the safety warnings on the overleaf carefully and only use the product as described in these instructions to avoid accidental injury or damage.

Keep these instructions for future reference. If you give this product to another person, remember to also include these instructions.

Prior to first use

Unpacking

DANGER to children – danger to life by suffocation/choking
- Keep the tool and the packaging materials out of the reach of children. Dispose of the packaging materials immediately. Always keep the tool out of the reach of children.

▷ Open the packaging and carefully remove the tool.

▷ Remove the packaging material. Check that the delivery contents are complete.
Check the tool and accessories for transport damage.

Charging the battery

Charge the battery prior to first use. This takes a maximum of 45 minutes.

You need a USB mains adapter with an output of 5 VDC 1 A.

1. Connect the provided charging cable to the charging socket of the tool and a suitable USB mains adapter.

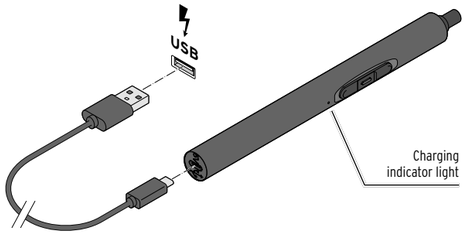

2. Insert the mains adapter into an easily accessible mains power socket.
   The charging indicator light lights up ...
   ... **white** while the tool is charging.
   ... **blue**, when the battery is fully charged.
3. Then unplug the mains adapter from the power socket and the charging cable from the device's charging socket.

Recharging is necessary as soon as you notice that the cordless screwdriver is losing power.

Information on using rechargeable batteries

- The battery is protected against deep discharge. An integrated protective circuit switches the device off automatically when the battery is fully discharged. In that case, the bit holder no longer rotates. However, in the interests of maintaining a long battery life, you should ensure that the battery is recharged in good time.
- To preserve the rechargeable battery's full capacity for as long as possible, you should fully recharge the battery at least once a month, even if you do not use the tool. In addition, do not use the tool during charging.
- Charge the battery in an environment between +10 and +40 °C.
- The battery will best hold its charge at room temperature. The lower the ambient temperature, the shorter the operating time.
- To avoid straining the battery and to save power, unplug the USB mains adapter from the power socket after charging.

Use

NOTICE – material damage
- Only use bits that are in perfect condition and of the correct size. Bits that are too large or too small can destroy the screw head and/or the bit itself.
- The tool is not designed for drilling, grinding or similar. Do not use any bits other than those supplied with this tool.
- If you put the tool down while working with it, make sure that it cannot roll off the edge of the table or worktop. Ideally, put it in its case.

- This power screwdriver is a precision tool for fine jobs. As a result, it is only capable of producing a low electrical torque so that the screw and thread of the screw hole are not damaged. This may mean that you will have to turn this screwdriver manually, if necessary, when loosening and for the final "tightening" of the screw, i.e. use this screwdriver to tighten the screw by hand. However, do not apply too much force when tightening manually.
- In addition to the size of the bit, the shank length is also important for use with model construction and electrical devices. The shorter the shank, the closer you can get to the object. But if the screw is deeply recessed in the device housing, you will need a longer shank to reach it. This is why the cordless screwdriver set also has some bits with a longer shank length in addition to the usual mini bits with a short shank.

Inserting the bit

1. Choose the bit that fits exactly into the screw head.
2. Insert the bit into the bit holder of the screwdriver as far as it will go.
   The bit holder is magnetic and will hold the bit in position.

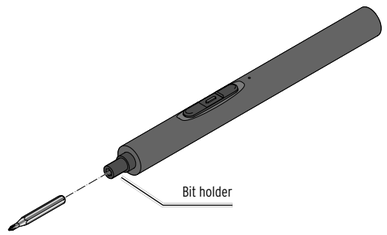

▷ To remove the bit, pull it out of the bit holder against the slight magnetic resistance.

Tightening and loosening a screw

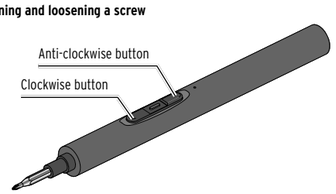

▷ To tighten the screw clockwise, press and hold the clockwise button.
If the screw is not fully screwed in but the screwdriver stops, complete the tightening action by hand.

▷ To loosen the screw anti-clockwise, press and hold the anti-clockwise button.
If the screw is initially too tight, first loosen it 1-2 turns by hand.

Magnetising

To free up one hand, it is often worth magnetising the bit you are using so that the screw "sticks" to the tip of the bit and is not easily lost. After use, you should demagnetise the bit again so that nothing else is attracted to it.

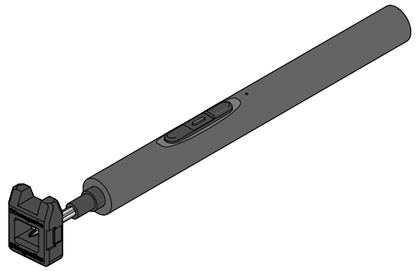

1. To magnetise the tip of the bit, hold it in the lower area of the magnetiser ("**+ Magnetize**").
2. Now you can pick the screw up with the tip of the bit.

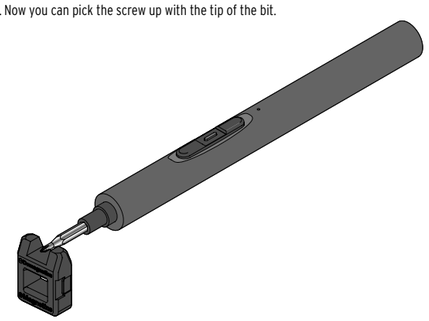

3. To demagnetise the bit tip again, hold it in the upper area of the magnetiser ("**– Demagnetize**").

Cleaning

NOTICE – material damage
- The tool must not be exposed to moisture. In addition, protect it from dripping and splashing water.
- Do not use any caustic, aggressive or abrasive products for cleaning.

Always clean the tool immediately after use. Cleaning the tool properly and regularly extends its service life.

▷ If necessary, wipe the tool with a dry cloth.

Technical specifications

Model:	708 753
Date of manufacture:	2025/03
Rechargeable battery (non-replaceable)	lithium-ion 3.7 V DC 260 mAh, watt-hour rating: 0.96 Wh (tested as per UN 38.3) Charging time: approx. 45 minutes
Nominal input power:	5 V DC 1 A
Motor:	Power supply: 3.7 V ⎓ Output: 1.85 W Idle speed: 230 min^{-1} Clockwise/anti-clockwise rotation: yes
Sound pressure level:	L_{pA} = 66.7 dB(A) Uncertainty K_{pA} = 3 dB(A)
Sound power level:	L_{WA} = 68.9 dB(A) Uncertainty K_{WA} = 3 dB(A)
Vibration emission value:	a_h = 1.615 m/s^2 Uncertainty K = 1.5 m/s^2
Weight:	approx. 0.06 kg
Ambient temperature:	Operation: +10 to +40 °C Storage: +5 to +30 °C

Information about the inserted battery

Manufacturer
Hunan Huahui New Energy Co., Ltd.
No. 8, Zizhu Road, Heshan District, Yiyang City,
Hunan,
P.R. China
www.huahuienergy.com

Email
huahui@huahuienergy.com

Model
NSC1040-1S1P

Net weight
35 g

Manufacturing date
2025/03

Made in
China

Declaration of Conformity

Jaxmotech GmbH hereby declares that, at the time of its being placed on the market, this product is in compliance with the essential requirements and other relevant provisions of these directives ...
- 2006/42/EC; 2014/30/EU
- 2011/65/EU

... and these standards ...
- EN 62841-1:2015+A11:2022
- EN 62841-2-2: 2014
- EN IEC 55014-1:2021
- EN IEC 55014-2:2021

The complete Declaration of Conformity can be found at www.jaxmotech.de/downloads.

146192AB4X4XV · 2025-01

About these instructions

Symbols used in these instructions:

This symbol warns you about the risk of injury.
DANGER warns about the imminent risk of serious or fatal injury.
WARNING warns about the potential risk of serious or fatal injury.
CAUTION warns about the potential risk of minor injury.
NOTICE warns about the potential risk of material damage.

WARNING – To reduce the risk of injury, read the instructions for use before operating the product.

Wear hearing protection.
Exposure to noise can cause hearing loss.

Wear safety goggles.
Sparks generated during work or splinters, chips and dust escaping from the device can impair your sight.

Sound power level L_{WA} of the tool.

Li-ion

Contains a lithium-ion battery. Observe the information on disposal.

This indicates additional information.

For your safety

Intended use

- The product is intended for use with mini bits (width 4 mm) for screwing in and unscrewing small screws up to max. 3.5 mm diameter/ max. 0.3 Nm tightening force on electrical devices in a private environment.
  It is not suitable for larger screws with high tightening forces, e.g. on furniture.
- The product is intended for private use and is not suitable for commercial purposes.
- The tool must only be used in accordance with its intended purpose. Any other use is not intended. The user/operator, not the manufacturer, is liable for any damage or injuries of any kind caused by such use.

Danger to children and people with limited ability to operate power tools

- This product must not be used by children or by people who do not have the physical, sensory or mental capabilities, or the requisite knowledge or experience, to use it safely. Children must be supervised to ensure that they do not play with the tool.
- Keep packaging materials and small parts (bits) out of the reach of children. They pose several risks, including the risks of choking and suffocation!

Danger due to electricity

- The tool must not be used in rooms in which explosion risks exist.
- Protect the product from moisture. Water penetrating the power tool increases the risk of electric shock.
- Do not use the tool while it is connected to the mains for charging. Do not charge the tool outdoors or in rooms with high humidity.
- Before use, check that all moving parts of the tool are working properly and are not stuck or that no parts are broken or damaged in such a way that impairs the function of the tool. Do not switch on the tool if it has visible signs of damage or has fallen down.
- Do not make any modifications to the product. Only have the product repaired at a specialist workshop.

The product contains a lithium rechargeable battery. There is a risk of leakage, gas emissions, explosion and fire:

- You cannot and must not remove or replace the rechargeable battery integrated into the product yourself. There is a risk of explosion if the battery is replaced improperly. When replacing the battery, use only a battery of an identical or equivalent type. If the rechargeable battery is faulty, contact a specialist workshop.
- Rechargeable batteries must not be taken apart, thrown into fire, heated above 60 °C or short-circuited. Do not modify and/or deform/heat/dismantle rechargeable batteries. Do not allow damaged rechargeable batteries to come into contact with water.
- Protect batteries from excessive heat, direct sunlight, extremely low air pressure (e.g. at high altitudes) or extreme temperatures, as they may otherwise explode or leak flammable liquids or gases.
- To charge the product, use only the provided charging cable and only a suitable mains adapter that complies with the product's technical specifications. Do not use a faulty mains adapter and do not attempt to repair a faulty mains adapter.
- If a rechargeable battery has leaked, avoid all contact with skin, eyes and mucous membranes. If necessary, rinse the affected areas with water and consult a doctor immediately.

Risk of injury

- Do not allow persons who are not familiar with the tool or have not read these instructions to use the tool.
- Prevent the tool from starting up unintentionally.
- Only use attachments that are in perfect condition.
- For your own safety, only use accessories and attachments that are specified in these operating instructions or recommended or specified by the tool manufacturer. The use of accessories other than those recommended in these operating instructions can pose a risk of injury to you.
- Do not use any power tool if its switch is defective. A power tool that can no longer be switched on or off is dangerous and must be repaired.
- Only use the tool in daylight or with good artificial lighting.

Material damage

- Keep the magnets away from cards with magnetic strips, e.g. credit cards, debit cards, etc. They could otherwise become damaged. Also keep the magnets away from CRT screens, magnetic storage media, watches and all devices that could be affected or functionally impaired by magnetism.
- Protect the tool from impacts, falls, dust, moisture, direct sunlight and extreme temperatures.
- Only use bits that correspond with the screw head. Otherwise the bit and/or the screw head will be damaged.
- An LED is built into the tool. It cannot and must not be removed.
- Do not use abrasive or caustic cleaning agents, or hard brushes, etc. for cleaning.

General power tool safety warnings (in accordance with DIN EN 62841-1)

WARNING! Read all safety warnings, instructions, illustrations and technical specifications provided with this power tool. *Failure to follow the safety warnings and instructions may result in electric shock, fire and/or serious injury.* **Save all safety warnings and instructions for future reference.** *The term "power tool" in the safety warnings refers to your mains-operated (corded) power tool or battery-operated (cordless) power tool.*

1) Workplace safety

a) **Keep your work area clean and well lit**.
Disorder and insufficient illumination in work areas may result in accidents.

b) **Do not use power tools in areas at risk of explosion, where flammable liquids, gases or dust are present.** *Power tools produce sparks which may ignite dust or vapours.*

c) **While operating the power tool, keep children and individuals not involved in using the tool away from it.** *Distraction may result in losing control of the tool.*

2) Electrical safety

a) **The plug of the power tool must fit into the power socket**. **Do not modify the plug in any way. Do not use adapter plugs together with earthed power tools.** *Unmodified plugs and matching power sockets reduce the risk of electric shock.*

b) **Avoid physical contact with earthed surfaces such as pipes, radiators, stoves or refrigerators**. *The risk of electric shock is higher if the body of the individual operating the power tool is earthed.*

c) **Do not expose power tools to rain or moisture.** *Water penetrating the power tool increases the risk of electric shock.*

d) **Never use the cable to carry or hang up the power tool or to pull the plug out of the power socket. Keep the cable away from heat sources, oil, sharp edges or moving parts of the power tool.** *Damaged or tangled cables increase the risk of electric shock.*

e) **When operating the power tool outdoors, use only extension cables suitable for outdoor use.**
Using an extension cable intended for outdoor use reduces the risk of electric shock.

f) **If you cannot avoid using the power tool in a damp environment, use a residual current device (RCD).** *Using a residual current device reduces the risk of electric shock.*

3) Personal safety

a) **Remain vigilant, pay attention to what you are doing and use common sense when operating the power tool. Power tools must not be operated by individuals who are tired or under the influence of drugs, alcohol or medication.**
A moment's inattention when operating the power tool may result in serious injuries.

b) **Wear personal protective equipment and always wear safety goggles.**
Wearing personal protective equipment, such as a dust mask, non-slip safety shoes, safety helmet or ear protection, depending on the type and use of the power tool, reduces the risk of injury.

c) **Prevent the power tool from unintentional start-up. Ensure that the power tool is switched off before connecting it to the power supply and/or the rechargeable battery or before lifting it up or carrying it.** *Carrying the power tool with your finger on the power switch or connecting the power tool to the power supply when it is switched on may result in an accident.*

d) **Disconnect all adjustment tools or spanners before switching the power tool on.** *A tool or spanner connected to a rotating part of the power tool can cause injuries.*

e) **Avoid situations that require you to assume an unnatural position. Assume a secure working position and keep your balance at all times.** *This allows you to maintain better control of the power tool if something unexpected happens.*

f) **Wear suitable working clothes. Do not wear any loose clothing or jewellery. Keep your hair and clothing away from moving parts.** *Loose clothes, jewellery or long hair may get caught in the moving parts of the power tool.*

g) **If dust extraction and collection devices can be installed, these must be connected and used correctly**. *Using devices for extracting dust can reduce dust hazards.*

h) **Do not let the experience you gain by using the power tool often allow you to fall into a routine and ignore safety precautions.**
Careless operation may result in serious injuries in a split second.

4) Operation and maintenance of the power tool

a) **Do not overload the power tool. Use the power tool designed for the particular task to be performed.** *Working with the proper tool is easier and safer within its designed range of efficiency.*

b) **Do not use a power tool with a damaged power switch.**
A power tool which cannot be switched on or off is unsafe and must be repaired.

c) **Before adjusting the power tool settings, changing insert tool parts or putting the tool away, pull the plug out of the power socket and/or remove the rechargeable battery.** *This precautionary measure prevents inadvertent activation of the power tool.*

d) **When power tools are not in use, keep them out of the reach of children. Do not allow the power tool to be operated by anyone who has not received proper training or has not read these instructions.** *Power tools operated by untrained individuals are unsafe.*

e) **Keep power tools and insert tools in good operating condition. Check that the moving parts of the power tool are working properly and are not stuck or that no parts are broken or damaged in such a way that impairs the function of the power tool. Have the damaged parts of the power tool repaired before operating it.** *Many accidents are caused by the improper maintenance of power tools.*

f) **Keep cutting tools sharp and clean.** *Properly maintained cutting tools with sharp cutting edges are less likely to jam and are easier to control.*

g) **Use the power tool, accessories, insert tools, etc. in accordance with these instructions. Take into account the working conditions and the work to be performed.** *The use of power tools for operations other than those intended can result in hazardous situations.*

h) **Keep handles and gripping surfaces dry, clean and free from oil and grease**. *Slippery handles and gripping surfaces can hinder safe tool handling and control in unforeseen situations.*

5) Operation and maintenance of the power tool battery

a) **Recharge the battery only with chargers specified by the manufacturer.** *Chargers suitable for a particular type of rechargeable battery create a risk of fire when used with other rechargeable batteries.*

b) **Use power tools only with specifically designated rechargeable batteries or battery packs.** *Use of any other rechargeable batteries or battery packs may create a risk of injury or fire.*

c) **When the battery or battery pack is not in use, keep it away from other metal objects, like paper clips, coins, keys, nails, screws or other small metal objects that can make a connection from one terminal to another.** *Short circuiting the battery terminals may cause burns or a fire.*

d) **Under abusive conditions, liquid may leak from the battery. Avoid contact. If contact accidentally occurs, flush with water. If the liquid contacts eyes, seek additional medical help.** *Liquid that leaks from the battery may cause skin irritation or burns.*

e) **Do not use a damaged or modified battery.** *Damaged or modified batteries can behave unpredictably and lead to fire, explosion and injury.*

f) **Do not expose a rechargeable battery to fire or excessive temperatures.** *Fire or temperatures above 130 °C can cause an explosion.*

g) **Follow all charging instructions and never charge the battery or cordless tool outside the temperature range specified in the operating instructions.** *Incorrect charging or charging outside the permitted temperature range can destroy the rechargeable battery and increase the risk of fire.*

6) Service

a) **The power tool should only be repaired by a qualified person using only genuine replacement parts.** *This will guarantee safe further use of the power tool.*

b) **Never service damaged batteries.** *All battery maintenance must be carried out only by the manufacturer or authorised customer service providers.*

Safety instructions for hand-held screwdrivers and impact wrenches (in accordance with DIN EN 62841-2-2)

- **Hold the power tool by the insulated grip surfaces when performing an operation where the screw may come into contact with hidden wiring or its own cord.** *Contact between the screw and a live wire may energise exposed metal parts of the power tool and give the operator an electric shock.*

Information on safe battery operation

Despite extensive safety precautions, handling rechargeable batteries always requires caution.
The following points must be observed to ensure safe operation.
Safe operation is only guaranteed when battery cells are undamaged!
Improper handling results in damage to battery cells.

Warning! Analyses confirm that gross misuse and improper care are the main causes of damage to high-performance, rechargeable batteries.

Information on the rechargeable battery

- The battery pack of the battery-powered tool is not charged on delivery. The rechargeable battery must therefore be charged prior to using the tool for the first time.
- For optimum battery performance, avoid deep discharge cycles! Charge your battery frequently.
- Store your battery in a cool place, preferably at 15 °C, and charged to at least 40%.
- Lithium-ion batteries are subject to natural ageing. The battery must be replaced at the latest when battery performance is at only 80% of its new condition! Weakened cells in an aged battery pack are no longer able to cope with high performance requirements, so they represent a safety risk.
- Used batteries must not be thrown into naked flames. Risk of explosion! Do not ignite batteries or expose them to fire.
- **Do not allow the batteries to be deep discharged!** Deep discharging damages the battery cells. The most common cause of deep discharge of battery packs is prolonged storage or non-use of partially discharged batteries. Stop working with the tool as soon as the power decreases noticeably or the protective electronics respond. Do not store the rechargeable battery until it is fully charged.
- **Protect rechargeable batteries and the tool from overload!** Overloading quickly leads to overheating and cell damage inside the battery casing even though the overheating is not visible on the outside.
- **Avoid damage and impacts!** Immediately replace rechargeable batteries that have fallen from a height of more than 1 m or that have been subjected to heavy impacts, even if the battery pack casing appears undamaged. The battery cells inside may be dangerously damaged. In this case, also observe the information on disposal.
- In the event of overloading and overheating, the integrated protective shutdown equipment switches the tool off for safety reasons. **Warning!** If the protective shutdown equipment has switched off the tool, do not use the power switch to turn the tool on again. This can result in damage to the rechargeable battery.
- Use only genuine, original batteries. Use of any other rechargeable batteries or battery packs may create a risk of injuries, explosion or fire.

Information on the charging process

- Protect the cable from damage and sharp edges. Damaged cables must be immediately replaced with an equivalent cable.
- Prevent children from accessing rechargeable batteries and the battery-powered tool.
- The battery pack heats up under heavy use. Allow the battery pack to cool down to room temperature before starting the charging process.
- **Do not overcharge the batteries!** Observe the maximum charging times. These charging times only apply to discharged batteries. Inserting a charged or partially charged battery multiple times results in overcharging and cell damage. Do not leave rechargeable batteries connected to the mains for several days.
- Never use or charge rechargeable batteries if you suspect that it has been more than 12 months since the battery was last charged. There is a high probability that the battery is already dangerously damaged (deep discharge).
- Charging at a temperature below 10 °C causes chemical damage to the cell and can result in fire.
- Do not use batteries that have heated up during charging, as the battery cells could be dangerously damaged.
- Do not use batteries that have bulged or deformed during charging or have displayed other unusual symptoms (outgassing, hissing, cracking, etc.).
- Do not discharge the battery completely (recommended discharge depth max. 80%). Completely discharging a battery results in premature ageing of the battery cells.
- Never leave charging batteries unattended!

Protection from environmental influences

- Wear suitable work clothing. Wear safety goggles.
- **Protect your battery-powered tool from moisture and rain.** Moisture and rain can result in dangerous cell damage.
- Do not charge the battery-powered tool near vapours and flammable liquids.
- Only charge the battery-powered tool when it is dry and at an ambient temperature of 10–40 °C.
- Do not store the battery-powered tool and the rechargeable battery in places where the temperature can exceed 40 °C, especially not in a vehicle parked in the sun.
- **Protect batteries from overheating!** Overloading, overcharging or exposure to sunlight results in overheating and cell damage. Never charge or work with rechargeable batteries that have overheated – replace them immediately.
- **Storing batteries and the battery-powered tool.** Only store your battery-powered tool in dry rooms with an ambient temperature of 5–30 °C. Protect it from humidity and direct sunlight! Only store rechargeable batteries in a charged state (at least 40% charged).
- The lithium-ion battery must not be allowed to freeze. Dispose of rechargeable batteries that have been stored at temperatures below 0 °C for longer than 60 minutes.
- Use caution with regard to electrostatic charging when handling rechargeable batteries: Electrostatic discharges result in damage to the protective electronics and the battery cells! Therefore, avoid electrostatic charges and never touch the battery terminals!

When shipping or disposing of rechargeable batteries or the battery-powered tool, ensure that the batteries are individually packed in plastic bags to prevent short circuits or fire!

Additional information for power tools

Noise and vibration in accordance with EN 62841

Sound pressure level	L_{pA} = 66.7 dB(A)
Uncertainty	K_{pA} = 3 dB(A)
Sound power level	L_{wA} = 68.9 dB(A)
Uncertainty	K_{WA} = 3 dB(A)

Exposure to noise can cause hearing loss.

- Wear hearing protection.
- Stop working if you feel noise-related discomfort.
- If the noise level is unusually high or the tool makes unusual noises, contact a specialist workshop and have the tool repaired.
- Never wrap the tool in fabric or other materials to suppress the noise, otherwise it will not be sufficiently ventilated.
  An overheated tool can lead to a risk of fire and injury.

Vibration emission value	a_h = 1.615 m/s²
Uncertainty	K = 1.5 m/s²

The total vibration values (vector sum of three directions) were determined in accordance with EN 62841.

Warning! The specified vibration emission value has been measured in accordance with a standardised test procedure and may vary depending on how the power tool is used, and in exceptional cases it may exceed the specified value.

The specified vibration emission value can be used to compare one power tool with another.

The specified vibration emission value can also be used for a preliminary assessment of the negative impact.

During prolonged use, the vibrations generated by the tool can cause numbness in the hands and shoulders.

- Wear soft protective gloves.
- Stop working if you feel vibration-related discomfort.
- Hold the tool firmly with your hands to reduce vibration.
- If the vibration level is unusually high, contact a specialist workshop and have the tool repaired.

Keep noise and vibration to a minimum:

- Only use tools that are in perfect condition.
- Maintain and clean the tool regularly.
- Adapt your working method to the tool.
- Do not overburden the tool.
- Have the tool checked if necessary.
- Switch the tool off when it is not in use.

Disposal

The product, its packaging and the built-in rechargeable battery have been manufactured from valuable materials that can be recycled. Recycling reduces the amount of refuse and preserves the environment.

Dispose of the **packaging** at a recycling point which sorts materials by type. Make use of the local facilities provided for collecting paper, cardboard and lightweight packaging.

Devices, **single-use batteries and rechargeable batteries** marked with this symbol must not be disposed of along with household waste!
You are legally obliged to dispose of old devices separately from household waste. Electronic devices contain hazardous substances and, if stored or disposed of improperly, may cause harm to health and the environment.
Information about collection points where old devices can be disposed of free of charge is available from your local authorities. Flat single-use and rechargeable batteries must be handed in at a local authority collection point or returned to a battery retailer. Tape off the contacts of lithium single-use/rechargeable batteries prior to disposal.

Li-ion

Warning! This device contains a battery that, for safety reasons, is firmly built into the device. It cannot be removed without destroying the casing. Improper disassembly leads to safety hazards. For this reason, take the device intact to a collection point where the device and battery will be disposed of properly.

www.tchibo.de/instructions (Please enter the product number in the box labelled "Bedienungsanleitungssuche" and click on "Suchen".)

Kit de mini-visseuse à batterie

Référence: 708 753

Fabricant:
Jaxmotech GmbH, Ostring 60, 66740 Saarlouis, Germany

(fr) **Notice originale**

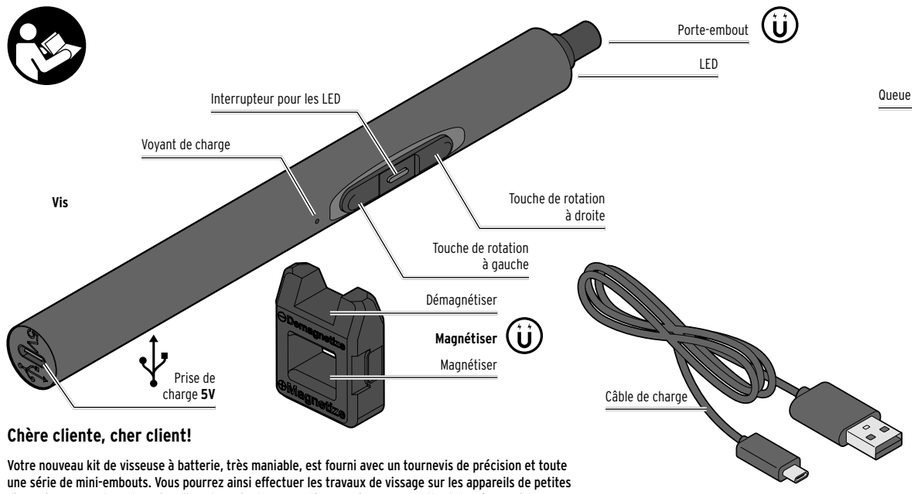

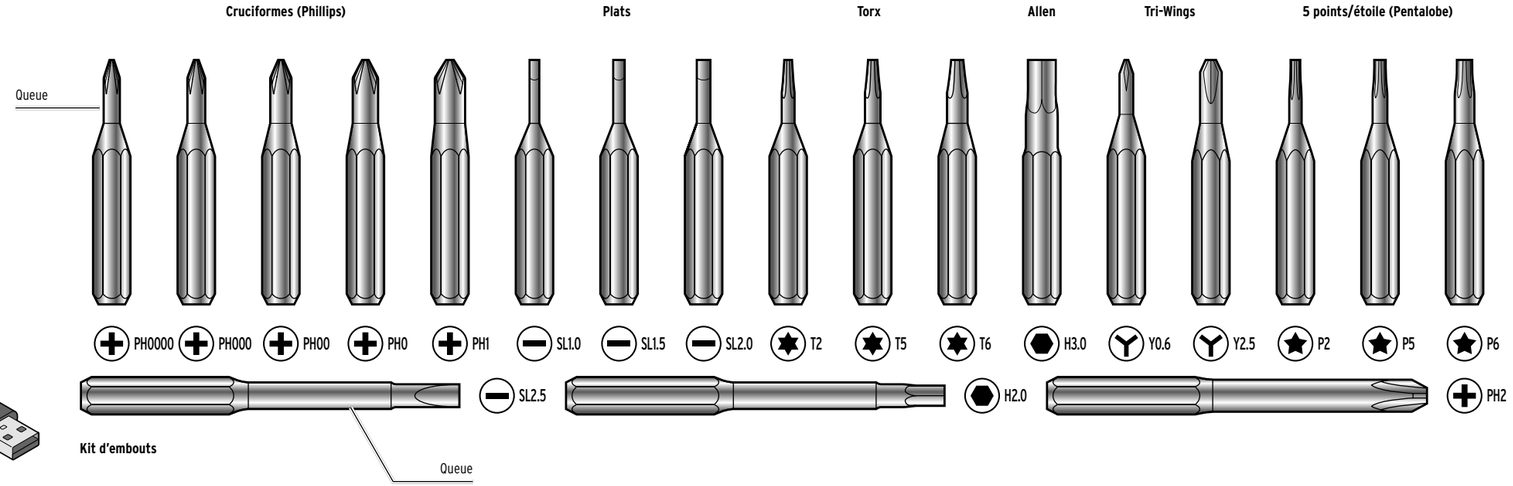

Chère cliente, cher client!

Votre nouveau kit de visseuse à batterie, très maniable, est fourni avec un tournevis de précision et toute une série de mini-embouts. Vous pourrez ainsi effectuer les travaux de vissage sur les appareils de petites dimensions en un tour de main. Elle est munie de LED pratiques qui vous permettent de mieux voir et donc vous facilitent la tâche. Grâce au magnétiseur, vous pourrez procéder à une charge et décharge magnétiques des mini-embouts pour ainsi guider les petites vis plus facilement.

Nous vous souhaitons d'en faire bon usage.

Cet article est muni de dispositifs de sécurité. Lisez toutefois attentivement les consignes de sécurité au dos et n'utilisez cet article que de la façon décrite dans ce mode d'emploi afin d'éviter tout risque de détérioration ou de blessure.
Conservez ce mode d'emploi pour pouvoir le consulter ultérieurement. Si vous donnez, prêtez ou vendez cet article, remettez ce mode d'emploi en même temps que l'article.

Mise en service

Déballer l'article

DANGER: risque pour les enfants – danger de mort par étouffement/ingestion
- Tenez l'appareil et le matériel d'emballage hors de portée des enfants. Éliminez immédiatement le matériel d'emballage. Conservez toujours l'appareil hors de portée des enfants.

▷ Déballez prudemment l'appareil.
▷ Éliminez le matériel d'emballage. Vérifiez si le contenu de la livraison est complet. Vérifiez que l'appareil et les accessoires ne présentent pas de dommages causés par le transport.

Charger la batterie

Rechargez la batterie avant la première mise en service. Cela dure max. 45 minutes.
Vous avez besoin d'un adaptateur secteur USB avec une puissance de sortie de 5 VDC 1 A.

1. Branchez le câble de charge fourni à la prise de charge de l'appareil et à un adaptateur secteur USB adapté.

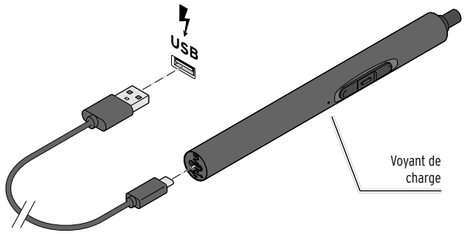

2. Branchez l'adaptateur secteur sur une prise de courant aisément accessible.
   Le voyant de charge est allumé en ...
   ... **blanc** pendant la charge.
   ... **bleu** quand la batterie est entièrement chargée.
3. Retirez ensuite l'adaptateur secteur de la prise de courant et le câble de charge de la prise de charge de l'appareil.

Vous aurez besoin de recharger la visseuse à batterie dès que vous constaterez une diminution de la puissance.

Remarque concernant la batterie

- La batterie est protégée contre la décharge profonde. Un circuit de protection intégré éteint automatiquement l'appareil quand la batterie est déchargée. Dans ce cas, le porte-embout de l'appareil ne tourne plus. Il est toutefois conseillé de recharger la batterie en temps opportun si vous souhaitez en prolonger la durée de vie le plus possible.
- Afin de préserver la pleine capacité de votre batterie le plus longtemps possible, rechargez-la 1x par mois même lorsque vous ne l'utilisez pas et ne l'utilisez pas pendant la charge.
- Chargez la batterie à une température comprise entre +10 et +40 °C.
- C'est à température ambiante que la batterie a la meilleure autonomie. Plus la température ambiante est basse, plus l'autonomie de fonctionnement diminue.
- Pour préserver la batterie et économiser de l'énergie, débranchez l'adaptateur secteur USB de la prise de courant après la charge.

Utilisation

REMARQUE – risque de détérioration
- N'utilisez que des embouts appropriés, en parfait état et de la bonne taille. Des embouts trop grands ou trop petits peuvent détériorer la tête de vis et/ou l'embout lui-même.
- L'appareil ne convient pas aux travaux de perçage, ponçage ou du même type. N'utilisez aucun autre embout que ceux fournis avec l'appareil.
- Si vous arrive de poser l'appareil sur une table, veillez à ce qu'il ne puisse pas rouler et tomber de la table, par exemple. Placez-le de préférence dans son étui.

- Cette visseuse à batterie est un outil de précision destiné aux travaux de précision. Elle ne présente donc qu'un couple électrique minime afin de ne pas détériorer ni la vis, ni le taraudage du trou de vissage. Ainsi, pour desserrer une vis ou faire un dernier tour de vis pour la serrer, il pourra vous arriver de devoir utiliser la visseuse comme tournevis mécanique, c'est à dire de visser et dévisser la vis à la force de la main. Ne forcez jamais trop, même si vous devez serrer à la main.
- Dans le cadre de la réalisation de maquettes ou de travaux sur les appareils électriques, il faut considérer non seulement la taille mais également la longueur de queue des embouts. Plus la queue est courte, plus il est possible de travailler près de l'objet. Mais si la vis se trouve enfoncée dans le boîtier de l'appareil, il faudra une queue plus longue pour y accéder. C'est pourquoi ce kit de visseuse à batterie contient, outre les mini-embouts classiques, certains embouts qui présentent une queue plus longue.

Insérer l'embout

1. Choisissez l'embout adapté qui épouse parfaitement le profil de la tête de vis.
2. Enfoncez l'embout dans le porte-embout de la visseuse jusqu'à la butée.
   Le porte-embout est magnétique et maintient l'embout en place.

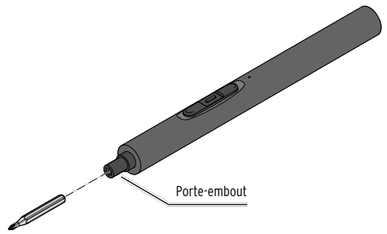

▷ Pour retirer l'embout du porte-embout, tirez dessus en exerçant une légère résistance.

Visser/dévisser une vis

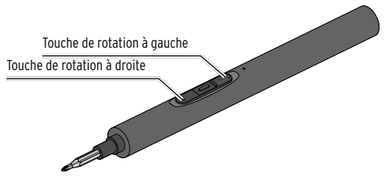

▷ Pour visser une vis dans le sens des aiguilles d'une montre, appuyez sur le bouton de rotation à droite et maintenez-le enfoncé.
Si la vis n'est pas vissée à fond mais que la visseuse s'arrête, faites le dernier tour à la main.
▷ Pour dévisser une vis dans le sens inverse des aiguilles d'une montre, appuyez sur le bouton de rotation à gauche et maintenez-le enfoncé.
Si la vis est trop serrée, commencez par faire 1-2 tours à la main.

Magnétiser

Pour garder une main de libre, il est souvent judicieux de magnétiser un embout inséré pour que la vis «colle» à la pointe de l'embout, ce qui permet également d'éviter de la perdre. Après utilisation, il est recommandé de démagnétiser l'embout pour qu'aucun autre élément ne soit attiré.

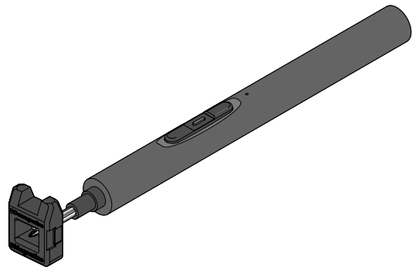

1. Pour magnétiser la pointe de l'embout, posez-la dans la zone inférieure du magnétiseur («**+ magnétiser**»).
2. Prenez la vis avec la pointe de l'embout.

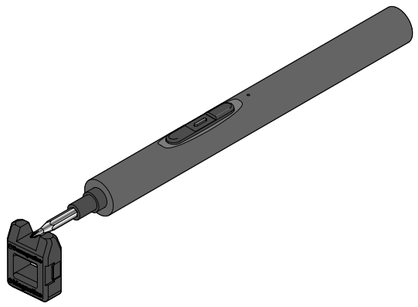

3. Pour démagnétiser la pointe de l'embout, posez-la dans la zone supérieure du magnétiseur («**– démagnétiser**»).

Nettoyage

REMARQUE – risque de détérioration
- N'exposez jamais l'appareil à l'humidité. Protégez-le également des gouttes et des projections d'eau.
- Pour le nettoyage, n'utilisez pas de produits chimiques ni de nettoyants agressifs ou abrasifs.

Nettoyez toujours l'appareil dès que vous avez fini de l'utiliser. Un nettoyage correct et régulier prolonge la durée de vie de votre appareil.
▷ Si besoin, essuyez l'appareil avec un chiffon sec.

Caractéristiques techniques

Modèle:	708 753		
Date de fabrication:	2025/03		
Batterie (non remplaçable)	lithium-ion 3,7 V DC 260 mAh, énergie nominale: 0,96 Wh (test selon UN 38.3) durée de charge: env. 45 minutes		
Puissance nominale d'entrée:	5 V DC 1 A		
Moteur:	alimentation: 3,7 V ⎓ puissance: 1,85 W vitesse de rotation à vide: 230 tr/min rotation à droite et à gauche: oui		
Niveau de pression acoustique:	L_{pA} = 66,7 dB(A)	incertitude	KpA = 3 dB(A)
Niveau de puissance acoustique:	L_{WA} = 68,9 dB(A)	incertitude	K_{WA} = 3 dB(A)
Valeur d'émission vibratoire:	a_h = 1,615 m/s²	incertitude	K = 1,5 m/s²
Poids:	env. 0,06 kg		
Température ambiante:	fonctionnement: de +10 à +40 °C stockage: de +5 à +30 °C		

Informations sur la batterie insérée

Fabricant
Hunan Huahui New Energy Co., Ltd.
No. 8, Zizhu Road, Heshan District, Yiyang City,
Hunan,
P.R. China
www.huahuienergy.com
E-mail
huahui@huahuienergy.com
Modèle
NSC1040-1S1P
Poids net
35 g
Date de fabrication
2025/03
Fabriqué en
Chine

Déclaration de conformité

Par la présente, la société Jaxmotech GmbH déclare qu'à la date de la mise sur le marché, ce produit est conforme aux exigences essentielles et aux autres dispositions pertinentes des directives ...
- 2006/42/CE; 2014/30/UE
- 2011/65/UE

... ainsi que des normes...
- EN 62841-1:2015+A11:2022
- EN 62841-2-2: 2014
- EN IEC 55014-1:2021
- EN IEC 55014-2:2021.

La déclaration de conformité complète est consultable sous www.jaxmotech.de/downloads.

146192AB4X4XV · 2025-01

À propos de ce mode d'emploi

Symboles utilisés dans ce mode d'emploi:

Ce symbole met en garde contre le risque de blessure.
DANGER met en garde contre le risque imminent de blessure grave ou un danger de mort.
AVERTISSEMENT met en garde contre le risque de blessure grave ou un danger de mort.
PRUDENCE met en garde contre le risque de blessures légères.
REMARQUE met en garde contre le risque de détérioration.

AVERTISSEMENT – Lisez ce mode d'emploi avant utilisation pour réduire le risque de blessure.

Portez une protection auditive.
Les effets du bruit peuvent entraîner des lésions auditives.

Portez des lunettes de protection.
L'utilisation de l'appareil va de pair avec la formation d'étincelles ou le jaillissement d'éclats, de copeaux et de poussières pouvant entraîner une perte de la vue.

Niveau de puissance acoustique L_{WA} de l'appareil.

Li-ion

Contient une batterie lithium-ion: observer les consignes d'élimination.

Ce symbole signale les informations complémentaires.

Pour votre sécurité

Domaine d'utilisation

- Cet article est destiné à être utilisé avec des mini-embouts (largeur 4 mm) pour visser et dévisser des petites vis de 3,5 mm de diamètre max. à un couple de serrage de 0,3 Nm max. sur les appareils électriques d'usage privé.
  Il n'est pas conçu pour les vis de plus grande taille avec un couple de serrage plus élevé, que l'on trouve par exemple sur les meubles.
- Cet article est conçu pour l'usage privé et ne convient pas à un usage commercial ou professionnel.
- L'appareil ne doit être utilisé que conformément à l'usage pour lequel il a été conçu. Tout autre utilisation est considérée comme non conforme. L'utilisateur, et non le fabricant, est responsable des dommages ou blessures de toute nature qui en découleraient.

Danger: risque pour les enfants et personnes à aptitude réduite à l'emploi d'appareils

- Cet appareil ne doit pas être utilisé par des enfants ou par des personnes dont les aptitudes physiques, sensorielles ou intellectuelles, le manque d'expérience et de connaissances les rendent inaptes à l'utiliser en toute sécurité. Les enfants doivent être sous surveillance pour garantir qu'ils ne jouent pas avec l'appareil.
- Tenez les emballages et les petits éléments hors de portée des enfants (embouts). Il y a notamment risque d'ingestion et d'étouffement!

Danger: risque électrique

- N'utilisez pas l'appareil dans des locaux présentant un risque d'explosion.
- Protégez l'article de l'humidité. La pénétration d'eau dans un appareil électrique augmente le risque d'une décharge électrique.
- N'utilisez pas l'appareil lorsqu'il est branché sur le secteur pour être chargé. Ne chargez pas l'appareil à l'extérieur ou dans des pièces à forte humidité ambiante.
- Contrôlez avant de l'utiliser si toutes les pièces mobiles fonctionnent correctement et ne sont pas bloquées, ou si des pièces sont cassées ou endommagées au point de nuire au fonctionnement de l'appareil. N'utilisez pas l'appareil s'il présente des traces de détérioration ou s'il est tombé.
- Ne modifiez pas l'article. Ne confiez les réparations de l'appareil qu'à un atelier spécialisé.

Cet article contient une batterie au lithium. Il y a risque d'écoulement, de fuite de gaz, d'explosion et d'incendie:

- Vous ne pouvez ni ne devez remplacer ou démonter vous-même la batterie intégrée dans l'article. Le remplacement incorrect de la batterie peut entraîner un risque d'explosion. Le remplacement doit être effectué uniquement avec une batterie identique ou du même type. Si la batterie est défectueuse, adressez-vous à un atelier spécialisé.
- Il ne faut ni démonter, ni jeter au feu, ni chauffer à plus de 60 °C, ni court-circuiter les batteries. Ne modifiez et/ou ne déformez/chauffez/démontez pas les batteries. Les batteries endommagées ne doivent pas entrer en contact avec de l'eau.
- Protégez les batteries de la chaleur excessive, de la lumière directe du soleil, de la pression atmosphérique extrêmement basse (p. ex. en haute altitude) ou des températures extrêmes, car sinon celles-ci peuvent exploser ou laisser échapper des liquides ou gaz inflammables.
- Pour recharger la batterie, utilisez uniquement le câble de charge fourni ainsi qu'un adaptateur secteur adapté et correspondant aux caractéristiques techniques de l'article.. N'utilisez pas d'adaptateur secteur défectueux et n'essayez pas non plus de réparer un adaptateur secteur défectueux.
- Si une batterie a coulé, évitez tout contact avec la peau, les yeux et les muqueuses. Le cas échéant, rincez à l'eau les endroits concernés et consultez sans délai un médecin.

Risque de blessure

- Ne confiez pas l'appareil à des personnes qui ne sont pas familiarisées avec son fonctionnement ou qui n'ont pas lu ce mode d'emploi.
- Évitez de mettre l'appareil en marche par inadvertance.
- N'utilisez que des embouts de vissage en parfait état.
- Pour votre propre sécurité, n'utilisez que les accessoires ou les appareils auxiliaires mentionnés dans ce mode d'emploi ou recommandés ou indiqués par le fabricant. L'utilisation d'autres accessoires que ceux recommandés dans ce mode d'emploi peut représenter un risque de blessure pour vous.
- N'utilisez pas d'outil électrique dont l'interrupteur est défectueux. Un outil électrique qu'il n'est plus possible d'allumer ou d'éteindre est dangereux et doit être réparé.
- N'utilisez l'appareil qu'à la lumière du jour ou dans de bonnes conditions d'éclairage.

Risque de détérioration

- Tenez les cartes à piste magnétique, comme les cartes de crédit, les cartes bancaires, etc. éloignées de l'aimant, car les pistes magnétiques pourraient s'en trouver endommagées. Tenez également l'aimant loin des écrans à tube cathodique, des mémoires magnétiques, des montres et de tous les appareils dont le fonctionnement pourrait être influencé ou perturbé par le magnétisme.
- Protégez l'appareil des chocs, des chutes, de la poussière, de l'humidité, de l'exposition directe au soleil et des températures extrêmes.
- N'utilisez que des embouts adaptés à la tête de vis. Vous risqueriez sinon de détériorer à la fois l'embout et la tête de vis.
- Une LED est intégrée dans l'appareil. Celle-ci ne peut ni ne doit être remplacée.
- Pour le nettoyage, n'utilisez en aucun cas des produits abrasifs ou caustiques, des brosses dures, etc.

Consignes générales de sécurité pour les outils électriques à moteur (selon EN 62841-1)

AVERTISSEMENT! Lisez toutes les consignes de sécurité, instructions, illustrations et caractéristiques techniques fournies avec cet outil électrique. *Le non-respect des consignes de sécurité et des instructions peut entraîner une décharge électrique, un incendie et/ou de graves blessures.* **Conservez toutes les consignes de sécurité et les instructions pour l'avenir.** *Le terme «outil électrique» utilisé dans les consignes de sécurité fait référence aux outils électriques fonctionnant sur secteur (avec câble d'alimentation) et aux outils électriques fonctionnant sur batterie (sans câble d'alimentation).*

1) Sécurité dans l'espace de travail

a) **Veillez à ce que votre zone de travail soit propre et bien éclairée.** *Le désordre et les espaces de travail mal éclairés peuvent causer des accidents.*

b) **Ne travaillez pas avec l'outil électrique dans un environnement à risque d'explosion dans lequel se trouvent des liquides, des gaz ou des poussières inflammables.** *Les outils électriques produisent des étincelles qui peuvent enflammer la poussière ou les vapeurs.*

c) **Tenez les enfants et d'autres personnes éloignées de l'outil électrique pendant son utilisation.** *Toute distraction peut vous faire perdre le contrôle de l'outil.*

2) Sécurité électrique

a) **La fiche de l'appareil doit être adaptée à la prise de courant. La fiche ne doit en aucun cas être modifiée. N'utilisez pas de fiches d'adaptatrices avec des outils électriques mis à la terre.** *Les fiches intactes et les prises adaptées réduisent le risque d'une décharge électrique.*

b) **Évitez tout contact corporel avec les surfaces mises à la terre telles que les tuyaux, les radiateurs, les cuisinières et les réfrigérateurs.** *Le risque de décharge électrique est plus élevé lorsque votre corps est relié à la terre.*

c) **Tenez les outils électriques éloignés de la pluie ou de l'humidité.** *La pénétration d'eau dans un outil électrique augmente le risque d'une décharge électrique.*

d) **N'utilisez pas le câble pour porter ou suspendre l'outil électrique ou pour débrancher la fiche de la prise de courant. Tenez le câble éloigné de toute chaleur, huile, arêtes saillantes ou éléments mobiles.** *Les câbles endommagés ou emmêlés augmentent le risque d'une décharge électrique.*

e) **Si vous travaillez avec un outil électrique en plein air, utilisez exclusivement des câbles de rallonge également adaptés aux espaces extérieurs.** *L'utilisation d'un câble de rallonge adapté aux espaces extérieurs réduit le risque d'une décharge électrique.*

f) **Si l'usage de l'outil électrique en environnement humide est inévitable, utilisez une alimentation électrique protégée par un disjoncteur différentiel.** *L'utilisation d'un disjoncteur différentiel réduit le risque d'une décharge électrique.*

3) Sécurité des personnes

a) **Soyez vigilant, faites attention à ce que vous faites et manipulez l'outil électrique de manière raisonnable.** N'utilisez pas l'appareil si vous êtes fatigué ou sous l'influence de drogues, de l'alcool ou de médicaments. *Un seul moment d'inattention lors de l'utilisation de l'outil électrique peut entraîner des blessures sévères..*

b) **Portez un équipement de protection des personnes et utilisez toujours des lunettes de protection.** *Le port d'un équipement de protection des personnes tel qu'un masque anti-poussière, des chaussures de sécurité antidérapantes, un casque de protection ou des protections auditives réduit le risque de blessures.*

c) **Évitez toute mise en service involontaire. Assurez-vous que l'outil électrique est éteint avant de le brancher sur le secteur et/ou sur la batterie, et de le prendre et de le porter.** *Porter l'outil électrique avec le doigt sur l'interrupteur ou raccorder l'appareil au secteur alors que l'interrupteur est sur « MARCHE » peut entraîner des accidents.*

d) **Retirez les outils de réglage ou les clés avant d'allumer l'outil électrique.** *Un outil ou une clé qui se trouve dans une pièce rotative peut causer des blessures.*

e) **Évitez toute posture anormale. Assurez-vous une bonne stabilité et gardez l'équilibre à tout moment.** *Ainsi, vous pourrez mieux contrôler l'appareil électrique dans des situations imprévues.*

f) **Portez des vêtements appropriés. Ne portez pas de vêtements amples ni de bijoux. Gardez vos cheveux et vos vêtements à l'écart des pièces en mouvement.** *Les vêtements amples, les bijoux ou les cheveux longs peuvent s'emmêler dans les pièces mobiles.*

g) **Si des dispositifs d'aspiration et de collecte des poussières peuvent être montés, ils doivent être raccordés et utilisés correctement.** *L'utilisation d'un système d'aspiration peut réduire les risques liés à la poussière.*

h) **Ne surestimez pas votre sentiment de sécurité et respectez les consignes de sécurité pour les appareils électriques, même si l'outil électrique vous est familier après de nombreuses utilisations.** *La moindre négligence peut entraîner de graves blessures en une fraction de seconde.*

4) Utilisation et maniement de l'outil électrique

a) **Ne surchargez pas l'outil électrique. Utilisez l'outil électrique conçu pour le travail que vous souhaitez effectuer.** *Avec un outil approprié, vous travaillez mieux et de manière plus sûre au régime pour lequel il a été conçu.*

b) **N'utilisez pas d'outil électrique dont l'interrupteur est défectueux.** *Un outil électrique qu'il n'est plus possible d'allumer ou d'éteindre est dangereux et doit être réparé.*

c) **Débranchez la fiche de la prise de courant et/ou retirez la batterie amovible avant d'effectuer les réglages de l'appareil, de changer des embouts ou de ranger l'appareil.** *Cette mesure de précaution évite la mise en marche involontaire de l'appareil.*

d) **Tenez les outils électriques hors de portée des enfants lorsque vous ne les utilisez pas. Ne confiez pas l'appareil à des personnes qui ne sont pas familiarisées avec son fonctionnement ou qui n'ont pas lu ce mode d'emploi.** *Les outils électriques sont dangereux lorsqu'ils sont utilisés par des personnes inexpérimentées.*

e) **Prenez bien soin des outils électriques et des embouts. Contrôlez si les pièces mobiles fonctionnent correctement et ne sont pas bloquées, si des pièces sont cassées ou endommagées au point de nuire au fonctionnement de l'appareil électrique. Faites réparer les pièces endommagées avant d'utiliser l'appareil.** *De nombreux accidents surviennent à cause d'outils électriques mal entretenus.*

f) **Veillez à ce que les outils de coupe soient aiguisés et propres.** *Les outils de coupe bien entretenus avec des lames aiguisées se bloquent moins et sont plus faciles à manipuler.*

g) **Utilisez l'appareil électrique, les accessoires, les embouts, etc. en respectant ces instructions. Tenez compte des conditions de travail et de l'opération à effectuer.** *L'utilisation d'outils électriques à des fins autres que celles prévues peut conduire à des situations dangereuses.*

h) **Gardez les poignées et les surfaces de préhension sèches, propres et exemptes d'huile et de graisse.** *Les poignées et les surfaces de préhension glissantes ne permettent pas une utilisation et un contrôle sécurisés de l'outil électrique dans des situations imprévues.*

5) Utilisation et maniement des outils à batterie

a) **Ne rechargez les batteries qu'avec des chargeurs recommandés par le fabricant.** *Un appareil de charge conçu pour un certain type de batterie peut créer un risque d'incendie s'il est utilisé avec d'autres batteries.*

b) **N'utilisez que les batteries prévues à cet effet dans les outils électriques.** *Utiliser d'autres batteries peut entraîner des blessures et un risque d'incendie.*

c) **Tenez la batterie non utilisée éloignée des trombones, pièces de monnaie, clés, punaises, vis ou autres petits objets métalliques qui pourraient provoquer un court-circuitage des contacts.** *Un court-circuit entre les contacts d'une batterie peut entraîner des brûlures ou un incendie.*

d) **Si une batterie est utilisée de façon incorrecte, du liquide peut s'en échapper. Évitez tout contact avec ce liquide. Rincer avec de l'eau en cas de contact accidentel. Si du liquide entre en contact avec vos yeux, consultez un médecin.** *Le liquide qui s'échappe d'une batterie peut causer des irritations de la peau ou des brûlures.*

e) **N'utilisez pas de batterie endommagée ou modifiée.** *Les batteries endommagées ou modifiées peuvent réagir de manière imprévisible et provoquer des incendies, des explosions ou des blessures.*

f) **N'exposez pas une batterie au feu ou à des températures trop élevées**. *Le feu ou les températures supérieures à 130 °C peuvent provoquer une explosion.*

g) **Respectez toutes les instructions concernant la charge des batteries. Ne rechargez jamais les batteries ou les outils à batterie en dehors de la plage de température indiquée dans le mode d'emploi.** *Une charge incorrecte ou par des températures en dehors de la plage admissible peut endommager la batterie et entraîner un risque d'incendie.*

6) Service

a) **Ne confiez les réparations de votre outil électrique qu'à un personnel spécialisé qualifié utilisant uniquement des pièces de rechange d'origine.** *Ceci permet de garantir la sûreté de l'outil électrique.*

b) **N'effectuez jamais de maintenance sur des batteries endommagées.** *La maintenance des batteries doit être effectuée par le fabricant ou les services clientèles habilités.*

Consignes de sécurité pour les visseuses et les clés à chocs portatives (selon EN 62841-2-2)

- **Ne saisissez l'outil électrique que par des surfaces de préhension isolées si vous effectuez des travaux au cours desquels la vis peut rencontrer des lignes électriques cachées ou le propre câble de raccordement.** *Le contact de la vis avec une ligne sous tension peut aussi mettre les pièces métalliques de l'appareil sous tension et provoquer une décharge électrique.*

Recommandations pour utiliser la batterie en toute sécurité

Malgré d'importantes mesures de sécurité, les batteries doivent être manipulées avec précaution. Pour un fonctionnement en toute sécurité, il est impératif d'observer les points suivants.

Seules des cellules intactes garantissent un fonctionnement en toute sécurité! Une mauvaise manipulation entraîne un endommagement des cellules.

Attention! Des analyses confirment que les graves erreurs d'utilisation et le mauvais entretien sont les causes principales des dommages occasionnés par les batteries haute puissance.

Consignes relatives à la batterie

- Le pack batterie de l'appareil à batterie n'est pas chargé à la livraison. La batterie doit donc être rechargée avant la première mise en service.
- Pour bénéficier de la capacité optimale de la batterie, évitez les cycles de décharge en profondeur! Rechargez souvent votre batterie.
- Stockez votre batterie dans un endroit frais, de préférence à 15 °C, et chargée à au moins 40 %.
- Les batteries lithium-ion sont sujettes à un vieillissement naturel. Remplacez la batterie au plus tard lorsqu'elle n'a plus que 80 % de sa puissance à l'état neuf! Les cellules affaiblies d'une batterie vieillie ne répondent plus aux exigences élevées et constituent ainsi un risque pour la sécurité.
- Ne pas jeter les batteries usagées dans des flammes nues. Risque d'explosion! Ne pas allumer les batteries ni les exposer aux brûlures.
- **Ne pas décharger les batteries en profondeur!** Une décharge en profondeur nuit aux cellules de la batterie. La cause la plus fréquente de décharge en profondeur des packs batterie est le stockage prolongé ou la non-utilisation des batteries en partie déchargées.
- Cessez le travail lorsque la puissance diminue nettement ou que le système de protection électronique se déclenche. Ne stockez la batterie qu'après l'avoir complètement rechargée.
- **Protéger les batteries ou l'appareil de toute sollicitation excessive!** Les sollicitations excessives entraînent rapidement une surchauffe et endommagent les cellules, sans que cette surchauffe se manifeste à l'extérieur du boîtier de la batterie.
- **Évitez les détériorations et les chocs!** Remplacez immédiatement les batteries tombées d'une hauteur de plus d'1 m ou qui ont été exposées à des chocs violents, même si le boîtier du pack batterie semble intact. Les cellules de la batterie peuvent être sérieusement endommagées à l'intérieur. Veuillez observer également les instructions concernant l'élimination.
- En cas de sollicitation excessive ou de surchauffe, la mise hors service intégrée éteint l'appareil pour des raisons de sécurité. **Attention!** Ne manipulez plus l'interrupteur lorsque la mise hors service intégrée a éteint l'appareil. Cela peut endommager la batterie.
- Utilisez uniquement des batteries d'origine. L'utilisation d'autres batteries peut entraîner des blessures, une explosion et un risque d'incendie.

Consignes relatives au chargement

- Protégez le câble des détériorations et des arêtes saillantes. Un câble endommagé doit immédiatement être remplacé par un câble similaire.
- Tenez les batteries et l'appareil à batterie hors de portée des enfants.
- Le pack batterie chauffe en cas de forte sollicitation. Laissez le pack batterie refroidir à température ambiante avant de commencer le chargement.
- **Ne pas surcharger les batteries!** Respectez les temps de charge maximum. Ces temps de charge ne s'appliquent qu'aux batteries déchargées. Brancher plusieurs fois une batterie chargée ou partiellement chargée entraîne une surcharge et une détérioration des cellules. Ne pas laisser les batteries branchées plusieurs jours sur le secteur.
- N'utilisez et ne chargez jamais de batteries dont vous pensez que la dernière charge remonte à plus de 12 mois. Il est très probable que la batterie soit déjà dangereusement endommagée (décharge en profondeur).
- Charger la batterie à une température inférieure à 10 °C entraîne une détérioration chimique de la cellule et peut occasionner un incendie.
- N'utilisez pas une batterie qui s'est échauffée pendant la charge, car ses cellules peuvent avoir été dangereusement endommagées.
- N'utilisez pas de batteries qui se sont bombées ou déformées lors de la charge ou qui présentent d'autres signes inhabituels (dégagement de gaz, sifflement, craquement, etc.).
- Ne déchargez pas complètement la batterie (profondeur de charge finale recommandée: 80 % max.). Une décharge complète entraîne un vieillissement précoce des cellules de la batterie.
- Ne laissez jamais les batteries charger sans surveillance!

Protection contre les influences environnementales

- Portez des vêtements de travail appropriés. Porter des lunettes de protection.
- **Protégez votre appareil à batterie de l'humidité et de la pluie.** L'humidité et la pluie peuvent entraîner des dommages cellulaires dangereux.
- Ne pas charger l'appareil à batterie à proximité de liquides inflammables et de vapeurs.
- Ne charger l'appareil à batterie que lorsqu'il est sec et par une température ambiante de 10-40 °C.
- Ne rangez pas l'appareil à batterie et la batterie dans un endroit où la température peut dépasser 40 ° C, tout particulièrement dans une voiture garée au soleil.
- **Protéger les batteries contre la surchauffe!** Toute sollicitation excessive, surcharge ou exposition au soleil entraîne une surchauffe et une détérioration des cellules. Ne chargez et ne travaillez jamais avec des batteries qui ont été surchauffées – remplacez-les immédiatement.
- **Stockage des batteries et de l'appareil à batterie.** Stockez votre appareil à batterie uniquement dans des pièces sèches à une température ambiante de 5-30 °C. Protéger de l'humidité de l'air et des rayons directs du soleil! Ne stockez les batteries que lorsqu'elles sont chargées (40 % minimum).
- La batterie au lithium-ion ne doit pas geler. Les batteries qui ont été stockées plus de 60 minutes à moins de 0 °C doivent être mises au rebut.
- Attention au contact avec les batteries concernant la charge électrostatique: Les décharges électrostatiques entraînent des détériorations du système électronique de protection et des cellules de la batterie! Évitez dès lors toute charge électrostatique et ne touchez jamais les poles de la batterie!

Lors de l'expédition ou de l'élimination de batteries ou d'appareils à batterie, veillez à les emballer individuellement dans des sachets en plastique afin d'éviter tout court-circuit ou incendie!

Informations supplémentaires pour les outils électriques

Bruit et vibration selon EN 62841

Niveau de pression acoustique	L_{pA} = 66,7 dB(A)
Incertitude	K_{pA} = 3 dB(A)
Niveau de puissance acoustique	L_{WA} = 68,9 dB(A)
Incertitude	K_{WA} = 3 dB(A)

L'exposition au bruit peut entraîner une perte auditive:

- Portez une protection auditive.
- Interrompez le travail si vous vous sentez mal à cause du bruit.
- Si le niveau de puissance acoustique est anormalement élevé ou que l'appareil émet des bruits inhabituels, adressez-vous à un atelier spécialisé et faites réparer l'appareil.
- N'enveloppez jamais l'appareil dans du tissu ou d'autres matériaux pour amortir le bruit, sinon l'appareil ne sera pas suffisamment aéré.
  Un appareil surchauffé peut entraîner un risque d'incendie et des blessures.

Valeur d'émission vibratoire	a_h = 1,615 m/s²
Incertitude	K = 1,5 m/s²

Les valeurs totales de vibration (somme vectorielle de trois directions) ont été déterminées conformément à la norme EN 62841.

Avertissement! La valeur d'émission vibratoire indiquée a été mesurée selon une méthode d'essai normalisée. Elle change en fonction du domaine d'application de l'outil électrique et peut, dans certains cas exceptionnels, être supérieure à la valeur indiquée.

La valeur d'émission vibratoire indiquée peut servir à comparer un outil électrique à un autre. La valeur d'émission vibratoire indiquée peut également servir à estimer l'altération au début.

À la longue, les vibrations de l'appareil peuvent entraîner des engourdissements dans les mains et les épaules.

- Portez des gants de protection souples.
- Interrompez le travail si vous vous sentez mal à cause des vibrations.
- Tenez l'appareil fermement dans vos mains pour réduire les vibrations.
- Si le niveau de vibration est anormalement élevé, adressez-vous à un atelier spécialisé et faites réparer l'appareil.

Limitez la formation de bruit et de vibrations à un minimum :

- N'utilisez que des appareils en parfait état.
- Entretenez et nettoyez l'appareil régulièrement.
- Adaptez votre façon de travailler à l'appareil.
- N'exposez pas l'appareil à des sollicitations excessives.
- Si besoin est, faites examiner l'appareil.
- Mettez l'appareil hors circuit lorsque vous ne l'utilisez pas.

Élimination

L'article, son emballage et la batterie intégrée sont produits à partir de matériaux précieux pouvant être recyclés afin de réduire la quantité de déchets et de préserver l'environnement.

Éliminez l'**emballage** selon les principes de la collecte sélective en séparant le papier, le carton et les emballages légers.

Les **appareils**, ainsi que les **piles, ordinaires ou rechargeables, et les batteries** signalés par ce symbole ne doivent pas être éliminés avec les ordures ménagères!

Vous êtes tenu par la législation d'éliminer les appareils en fin de vie en les séparant des ordures ménagères. Les appareils électriques contiennent des substances dangereuses qui peuvent nuire à l'environnement et à la santé en cas de stockage et d'élimination incorrects. Pour avoir des informations sur les centres de collecte où remettre les appareils en fin de vie, adressez-vous à votre municipalité.

Les piles et batteries usagées doivent être remises aux centres de collecte de votre municipalité ou aux commerces spécialisés vendant des piles. Masquez les contacts des piles/batteries au lithium avec du ruban adhésif avant d'éliminer les piles/batteries.

Li-ion

Attention! Cet appareil contient une batterie (pile rechargeable) qui, pour des raisons de sécurité, est non amovible et ne peut pas être retirée sans détruire le boîtier. Tout démontage non conforme comporte un risque pour votre sécurité. Par conséquent, rapportez l'appareil non ouvert au centre de collecte qui se chargera d'éliminer l'appareil et la batterie (pile rechargeable) comme il se doit.

www.fr.tchibo.ch/notices

Sada miniaturních akumulátorových šroubováků

Číslo výrobku: 708 753

Výrobce:
Jaxmotech GmbH Ostring 60, 66740 Saarlouis Germany
(Německo)

(CS) **Originální návod k použití**

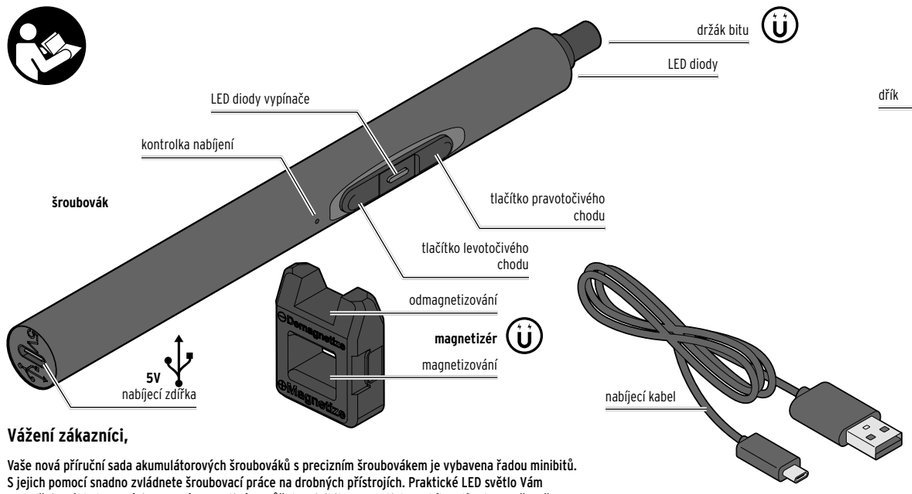

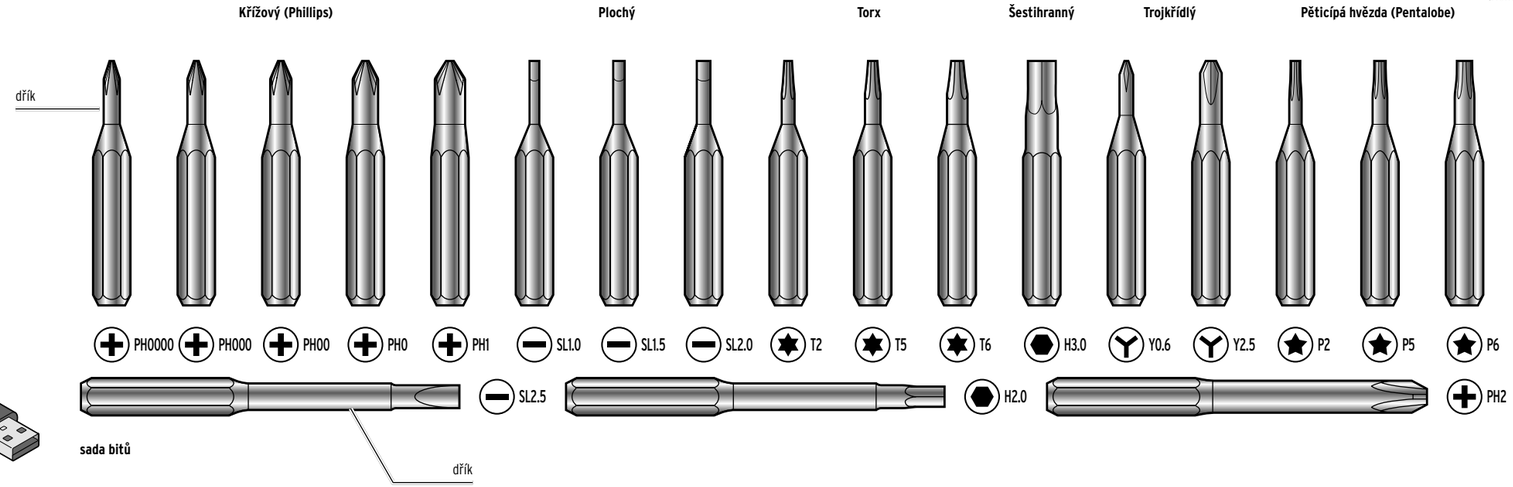

Vážení zákazníci,

Vaše nová příruční sada akumulátorových šroubováků s precizním šroubovákem je vybavena řadou minibitů. S jejich pomocí snadno zvládnete šroubovací práce na drobných přístrojích. Praktické LED světlo Vám usnadňuje výhled na práci. Pomocí magnetizéru můžete minibity magneticky nabít, a díky tomu přesně směrovat malé šrouby.

Přejeme Vám mnoho zdaru.

Výrobek je vybaven bezpečnostními prvky. Přesto si pozorně přečtěte bezpečnostní pokyny uvedené na druhé straně a používejte tento výrobek pouze tak, jak je popsáno v tomto návodu, aby nedopatřením nedošlo ke zranění nebo škodám.

Tento návod si uschovejte pro pozdější potřebu. Při předávání výrobku s ním současně předejte i tento návod.

Uvedení do provozu

Vybalení

NEBEZPEČÍ pro děti – ohrožení života udušením/spolknutím
- Přístroj a obalové materiály udržujte mimo dosah dětí. Obalový materiál okamžitě zlikvidujte. Vždy uchovávejte přístroj mimo dosah dětí.

▷ Otevřete obal a opatrně vyjměte přístroj.

▷ Odstraňte obalový materiál. Zkontrolujte, zda je rozsah dodávky kompletní. Zkontrolujte přístroj a díly příslušenství ohledně poškození během přepravy.

Nabíjení akumulátoru

Před prvním uvedením do provozu akumulátor nabijte. To trvá maximálně 45 minut.

Potřebujete síťový adaptér USB s výstupním výkonem 5 V DC 1 A.

1. Nabíjecí kabel dodaný společně s přístrojem připojte k nabíjecí zdířce přístroje a k vhodnému síťovému adaptéru USB.

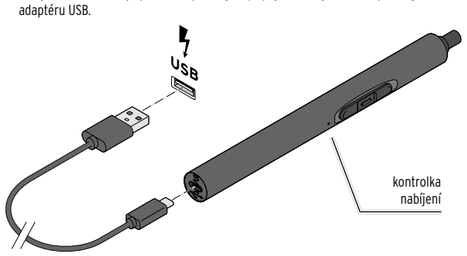

2. Zasuňte síťový adaptér do dobře dostupné síťové zásuvky.
   Kontrolka nabíjení svítí...
   ... **bíle**, když se nabíjí.
   ... **modře**, když je akumulátor plně nabitý.
3. Poté vytáhněte síťový adaptér ze zásuvky a nabíjecí kabel z nabíjecí zdířky přístroje.

Opětovné nabití je nutné, jakmile zjistíte, že se výkon akumulátorového šroubováku snížil.

Pokyny k akumulátoru

- Akumulátor je chráněn proti hlubokému vybití. Integrovaný ochranný obvod automaticky vypne přístroj, když se baterie vybije. V tom případě se již držák bitů neotáčí. V zájmu dlouhé životnosti akumulátoru byste však měli zajistit včasné opětovné nabití akumulátoru.
- Abyste udrželi plnou kapacitu akumulátoru co nejdéle, nabíjejte akumulátor jednou měsíčně, i když jej nepoužíváte, a během nabíjení jej nepoužívejte.
- Akumulátor nabíjejte při teplotě od +10 do +40 °C.
- Kapacita akumulátoru vydrží nejdéle při normální pokojové teplotě. Čím nižší je okolní teplota, tím více se zkracuje doba provozu.
- Z důvodu ochrany akumulátoru a úspory energie odpojte síťový adaptér USB po nabití ze zásuvky.

Použití

POKYN – věcné škody
- Používejte pouze nepoškozené a vhodné bity správné velikosti. Příliš velké nebo příliš malé bity mohou poškodit hlavu šroubu a/nebo samotný bit.
- Přístroj není určen k vrtání, broušení apod. Nepoužívejte žádné jiné bity než ty, které jste obdrželi společně s tímto přístrojem.
- Při dočasném odložení přístroje dbejte na to, aby nemohl spadnout z okraje stolu apod. V optimálním případě jej uložte do pouzdra.

- Akumulátorový šroubovák je precizním nástrojem pro jemné práce. Proto je vybaven pouze malým elektrickým točivým momentem, aby nedošlo k poškození šroubu a závitu šroubového otvoru. To může způsobit, že budete muset při povolování a posledním „utažení" šroubu použít ruční šroubovák, tj. že budete muset šroub utáhnout ručně šroubovákem. Ani při manuálním dotažení však nepoužívejte příliš velkou sílu.
- U modelářství nebo elektrických přístrojů záleží kromě velikosti bitů také na délce dříku. Čím je dřík kratší, tím blíže u objektu můžete pracovat. Pokud je však šroub zapuštěn hluboko v plášti přístroje, potřebujete delší dřík, abyste na něj vůbec dosáhli. Sada akumulátorových šroubováků proto obsahuje kromě běžných minibitů s krátkým dříkem také bity s větší délkou dříku.

Nasazení bitu

1. Zvolte vhodný bit, který se přesně hodí do hlavy šroubu.
2. Zasuňte bit až na doraz do držáku bitu ve šroubováku.
   Držák bitu je magnetický a drží bit v poloze.

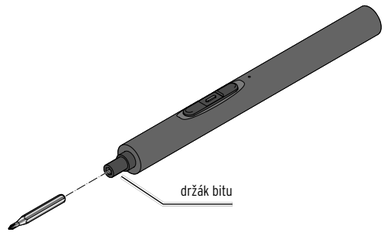

▷ Za účelem vyjmutí vytáhněte bit proti mírnému odporu z držáku bitu.

Zašroubování/povolení šroubu

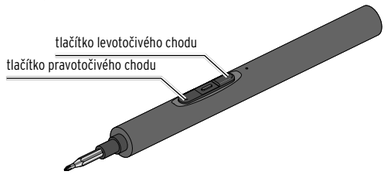

▷ Pro zašroubování šroubu ve směru hodinových ručiček podržte stisknuté tlačítko pravotočivého chodu. Pokud není šroub zcela zašroubovaný, ale šroubovák se zastaví, zašroubujte poslední kus ručně.

▷ Pro povolení šroubu proti směru hodinových ručiček podržte stisknuté tlačítko levotočivého chodu. Pokud je šroub zpočátku pevně utažený, uvolněte nejprve 1–2 otáčky ručně.

Magnetizování

Pro získání volné ruky se často vyplatí zmagnetizovat vložený bit, aby se šroub „přilepil" ke hrotu bitu a také aby se neztratil. Po použití byste měli bit opět odmagnetizovat, aby na něm neulpívaly jiné předměty.

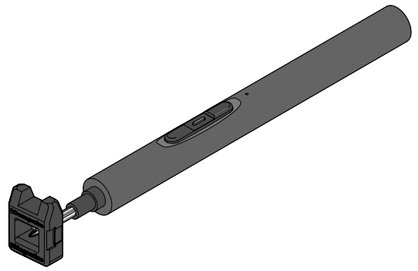

1. Pro zmagnetizování hrotu bitu jej podržte ve spodní části magnetizéru („**+ Magnetize**").
2. Uchopte šroub hrotem bitu.

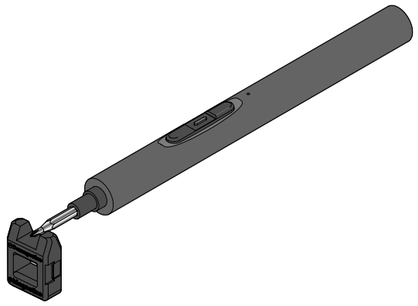

3. Pro opětovné odmagnetizování hrotu bitu podržte hrot bitu v horní části magnetizéru („**– Demagnetize**").

Čištění

POKYN – věcné škody
- Přístroj nesmí být vystaven vlhkosti. Chraňte jej také před kapající a stříkající vodou.
- K čištění nepoužívejte silné chemikálie ani agresivní nebo abrazivní čisticí prostředky.

Přístroj vždy očistěte bezprostředně po použití. Správné a pravidelné čištění prodlužuje životnost Vašeho přístroje.

▷ Přístroj v případě potřeby otřete suchým hadříkem.

Technické parametry

Model:	708 753
Datum výroby:	2025/03
Akumulátor (nelze vyměnit)	lithium-iontový 3,7 V DC 260 mAh, jmenovitá energie: 0,96 Wh (testováno podle UN 38.3) Doba nabíjení: asi 45 minut
Jmenovitý příkon:	5 V DC 1 A
Motor:	Napájení: 3,7 V ⎓ Výkon: 1,85 W Volnoběžné otáčky: 230 min^{-1} Pravotočivý/levotočivý chod: ano
Hladina akustického tlaku:	L_{pA} = 66,7 dB(A) Kolísavost K_{pA} = 3 dB(A)
Hladina akustického výkonu:	L_{wA} = 68,9 dB(A) Kolísavost K_{WA} = 3 dB(A)
Hodnota emisí vibrací:	a_h = 1,615 m/s^2 Kolísavost K = 1,5 m/s^2
Hmotnost:	cca 0,06 kg
Okolní teplota:	Provoz: +10 až +40 °C Skladování: +5 až +30 °C

Informace o vloženém akumulátoru

Výrobce
Hunan Huahui New Energy Co., Ltd.
No. 8, Zizhu Road, Heshan District, Yiyang City,
Hunan,
P.R. China
www.huahuienergy.com
E-mail
huahui@huahuienergy.com

Model
NSC1040-1S1P
Čistá hmotnost
35 g
Datum výroby
2025/03
Vyrobeno v
Číně

Prohlášení o shodě

Společnost Jaxmotech GmbH tímto prohlašuje, že tento výrobek v době uvedení na trh splňuje základní požadavky a další příslušná ustanovení směrnic ...
- 2006/42/ES; 2014/30/EU
- 2011/65/EU

... a norem ...
- EN 62841-1:2015+A11:2022
- EN 62841-2-2: 2014
- EN IEC 55014-1:2021
- EN IEC 55014-2:2021.

Celé znění Prohlášení o shodě najdete na www.jaxmotech.de/downloads.

146192AB4X4XV · 2025-01

K tomuto návodu

Symboly uvedené v tomto návodu:

Tento symbol varuje před nebezpečím poranění.
NEBEZPEČÍ varuje před bezprostředním nebezpečím vážného zranění nebo smrti.
VÝSTRAHA varuje před možnými těžkými zraněními nebo ohrožením života.
POZOR varuje před možnými lehkými zraněními.
POKYN varuje před možnými věcnými škodami.

VÝSTRAHA – Pro snížení rizika zranění si před použitím přečtěte návod k obsluze.

Používejte ochranu sluchu.
Působení hluku může vést ke ztrátě sluchu.

Noste ochranné brýle.
Jiskry vznikající při práci nebo třísky, odštěpky a prach uvolňované ze spotřebiče mohou způsobit ztrátu viditelnosti.

Hladina akustického výkonu přístroje L_{WA}.

Li-ion

Obsahuje lithium-iontový akumulátor. Dodržujte pokyny pro likvidaci.

Takto jsou označeny doplňující informace

Pro Vaši bezpečnost

Účel použití

- Výrobek je určen k používání minibitů (šířka 4 mm) pro zašroubování a uvolňování malých šroubů do průměru max. 3,5 mm / utahovací síly max. 0,3 Nm na soukromých elektrických přístrojích.
  Není vhodný pro větší šrouby s vyšší utahovací silou, např. na nábytku.
- Výrobek je koncipován pro soukromé použití a není vhodný ke komerčním účelům.
- Přístroj smí být používán pouze podle svého určení. Jakékoliv další použití není v souladu s určením. Za takto způsobené škody nebo zranění jakéhokoliv druhu nese odpovědnost uživatel/obsluha, a ne výrobce.

Nebezpečí pro děti a osoby s omezenou schopností ovládání přístrojů

- Tento přístroj nesmí používat děti ani osoby, které jej na základě svých fyzických, smyslových či duševních schopností nebo kvůli nedostatku zkušeností či z neznalosti nejsou schopny používat bezpečně. Děti musí být pod dohledem, aby bylo zajištěno, že si nebudou s přístrojem hrát.
- Obalový materiál a malé díly (bity) udržujte mimo dosah dětí.
  Mimo jiné hrozí nebezpečí spolknutí a udušení!

Nebezpečí způsobená elektrickým proudem

- Přístroj se nesmí používat v místnostech ohrožených výbuchem.
- Chraňte výrobek před vlhkostí. Vniknutí vody do elektrického přístroje zvyšuje riziko úrazu elektrickým proudem.
- Nepoužívejte přístroj během doby, kdy je připojen k elektrické síti za účelem nabíjení. Nenabíjejte přístroj ve venkovním prostoru nebo v místnostech s vysokou vlhkostí vzduchu.
- Před použitím zkontrolujte, zda všechny pohyblivé části přístroje bezchybně fungují a nezadrhávají se nebo zda nejsou jednotlivé části prasklé nebo poškozené tak, že je narušena funkce přístroje. Přístroj nepoužívejte, pokud vykazuje viditelná poškození nebo spadl na zem.
- Na výrobku neprovádějte žádné změny. Případné opravy přístroje nechávejte provádět v odborném servisu.

Výrobek obsahuje lithiový akumulátor. Hrozí nebezpečí vytečení, úniku plynu, výbuchu a požáru:

- Akumulátor integrovaný ve výrobku není možné vyměnit nebo demontovat svépomocí. Při neodborné výměně akumulátoru hrozí nebezpečí výbuchu. Lze ho vyměnit pouze za stejný akumulátor nebo akumulátor stejného typu. Pokud je akumulátor poškozený, obraťte se na odborný servis.
- Akumulátory se nesmí rozebírat, vhazovat do ohně, zahřívat na teplotu nad 60 °C ani zkratovat. Neprovádějte změny a/nebo nedeformujte/nezahřívejte/nerozebírejte akumulátory. Poškozené akumulátory nesmí přijít do styku s vodou.
- Chraňte akumulátory před nadměrným teplem, přímým slunečním zářením, extrémně nízkým tlakem vzduchu (jako např. ve velkých výškách) nebo extrémními teplotami, protože jinak by mohly explodovat nebo by z nich mohly unikat hořlavé kapaliny nebo plyny.
- K nabíjení výrobku používejte pouze přiložený nabíjecí kabel a pouze vhodný síťový adaptér, který odpovídá technickým parametrům výrobku. Nepoužívejte vadný síťový adaptér ani se nesnažte vadný síťový adaptér opravit.
- Pokud by akumulátor vytekl, zabraňte kontaktu jeho obsahu s kůží, očima a sliznicemi. Případně zasažená místa omyjte vodou a neprodleně vyhledejte lékařskou pomoc.

Nebezpečí zranění

- Nenechávejte přístroj používat osoby, které s ním nejsou seznámeny nebo které si nepřečetly tento návod.
- Zabraňte neúmyslnému zapnutí přístroje.
- Používejte pouze nezávadné nástavce.
- Pro vlastní bezpečnost používejte pouze příslušenství a doplňkové přístroje, které jsou uvedeny v tomto návodu k použití nebo jsou doporučeny výrobcem. Používání jiného příslušenství, než je uvedeno v tomto návodu k použití, může pro Vás představovat nebezpečí zranění.
- Nepoužívejte elektrický nástroj, jehož spínač je vadný. Elektrický nástroj, který již nelze zapnout nebo vypnout, je nebezpečný a musí se opravit.
- Přístroj používejte pouze za denního světla nebo při kvalitním umělém osvětlení.

Věcné škody

- Chraňte před magnetem přístroje karty s magnetickým proužkem, jako jsou kreditní karty, EC karty atd., aby nedošlo k jejich poškození. Uchovávejte magnet také v dostatečné vzdálenosti od CRT obrazovek, magnetických paměťových médií, hodinek a všech přístrojů, které mohou být ovlivněny magnetismem nebo jejichž funkci magnetismus zhoršuje.
- Chraňte přístroj před nárazy, pády, prachem, vlhkostí, přímým slunečním zářením a extrémními teplotami.
- Používejte pouze bity vhodné pro příslušnou hlavu šroubu. Jinak dojde k poškození bitu a/nebo hlavy šroubu.
- V přístroji je zabudována LED dioda. Není možné ji vyměnit ani se nesmí vyměňovat.
- K čištění nepoužívejte abrazivní ani leptavé prostředky nebo tvrdé kartáče apod.

Obecné bezpečnostní pokyny pro elektrické nástroje (podle DIN EN 62841-1)

VÝSTRAHA! Prostudujte si všechny bezpečnostní pokyny, instrukce, ilustrace a technické parametry, kterými je opatřen tento elektrický nástroj. *Nedodržení bezpečnostních pokynů a instrukcí může způsobit úraz elektrickým proudem, požár a/nebo vážná zranění.* **Všechny bezpečnostní pokyny a instrukce si uschovejte pro budoucí použití.** *Pojem „elektrický nástroj" používaný v bezpečnostních pokynech se vztahuje na elektrické nástroje napájené z elektrické sítě (se síťovým kabelem) a na elektrické nástroje napájené akumulátorem (bez síťového kabelu).*

1) Bezpečnost na pracovišti

a) **Udržujte svůj pracovní prostor čistý a dobře osvětlený.** *Nepořádek a neosvětlené pracovní prostory mohou být příčinou nehod.*

b) **Nepracujte s elektrickým nástrojem v prostředí s nebezpečím výbuchu, ve kterém se nacházejí hořlavé kapaliny, plyny nebo prach.** *Elektrické nástroje produkují jiskry, které mohou zapálit prach nebo výpary.*

c) **Během používání elektrického nástroje udržujte dostatečnou vzdálenost od dětí a jiných osob.** *Při rozptýlení pozornosti byste mohli nad přístrojem ztratit kontrolu.*

2) Elektrická bezpečnost

a) **Připojovací konektor přístroje musí být vhodný do příslušné zásuvky. Konektor nesmí být v žádném případě upravován. Společně s elektrickými nástroji chráněnými uzemněním nepoužívejte žádné adaptérové konektory.** *Neupravené konektory a vhodné zásuvky snižují riziko úrazu elektrickým proudem.*

b) **Vyhněte se tělesnému kontaktu s uzemněnými povrchy jako potrubí, topení, sporáky a chladničky.** *Při propojení Vašeho těla s uzemněním hrozí zvýšené nebezpečí úrazu elektrickým proudem.*

c) **Nevystavujte elektrické nástroje dešti ani vlhkosti.** *Vniknutí vody do elektrického nástroje zvyšuje riziko úrazu elektrickým proudem.*

d) **Nepoužívejte kabel k jinému účelu, než ke kterému byl určen, například k nošení, zavěšení elektrického přístroje nebo k vytahování konektoru ze zásuvky. Udržujte kabel v dostatečné vzdálenosti od zdrojů tepla, oleje, ostrých hran nebo pohyblivých dílů.** *Poškozené nebo zamotané kabely zvyšují riziko úrazu elektrickým proudem.*

e) **Pokud pracujete s elektrickým přístrojem ve venkovním prostoru, používejte pouze prodlužovací kabel, který je vhodný k použití ve venkovním prostoru.** *Použití prodlužovacího kabelu vhodného pro venkovní prostor snižuje riziko úrazu elektrickým proudem.*

f) **Pokud je provoz elektrického přístroje ve vlhkém prostředí nevyhnutelný, použijte proudový chránič.** *Použití proudového chrániče zmírňuje riziko úrazu elektrickým proudem.*

3) Bezpečnost osob

a) **Soustřeďte se, věnujte pozornost tomu, co děláte, a k práci s elektrickým přístrojem přistupujte s rozumem. Elektrický nástroj nepoužívejte, když jste unavení nebo pod vlivem drog, alkoholu či léků.** *Okamžik nepozornosti při použití elektrického nástroje může mít za následek závažná zranění.*

b) **Noste osobní ochranné prostředky a vždy ochranné brýle.** *Nošení osobních ochranných prostředků, jako maska proti prachu, neklouzavá bezpečnostní obuv, ochranná helma nebo ochrana sluchu, v závislosti na druhu a použití elektrického nástroje snižuje riziko zranění.*

c) **Zabraňte nechtěnému uvedení do provozu. Před připojením elektrického nástroje k napájení a/nebo akumulátoru, jeho uchopením nebo nošením se ujistěte, že je elektrický nástroj vypnutý.** *Pokud máte při nošení elektrického nástroje prst na spínači nebo připojíte zapnutý přístroj k napájení, může dojít k nehodám.*

d) **Před zapnutím elektrického nástroje odstraňte seřizovací nástroje nebo klíče na šrouby.** *Nástroj nebo klíč, který se nachází v pohyblivé části přístroje, může způsobit zranění.*

e) **Vyhněte se neobvyklému držení těla. Zaujměte stabilní postoj a neustále udržujte rovnováhu.** *Díky tomu můžete elektrický nástroj v neočekávaných situacích lépe kontrolovat.*

f) **Noste vhodný oděv. Nenoste dlouhý oděv nebo šperky. Vlasy a oděv udržujte v dostatečné vzdálenosti od pohyblivých dílů.** *Volný oděv, šperky nebo dlouhé vlasy mohou být zachyceny pohyblivými díly.*

g) **Pokud lze namontovat zařízení k odsávání nebo zachytávání prachu, musí být připojena a správně používána.** *Použití odsávání prachu může omezit rizika způsobená prachem.*

h) **Nenechte se ukolébat falešným pocitem bezpečí a neporušujte bezpečnostní předpisy pro elektrické nástroje, i když jste již s elektrickým nástrojem po častém použití seznámeni.** *Nepozorné chování může během zlomků sekundy vést k závažným zraněním.*

4) Použití a ošetřování elektrického nástroje

a) **Nevystavujte elektrický nástroj nadměrnému zatížení. Pro svou práci použijte elektrický nástroj, který je pro ni určen.** *S vhodným elektrickým nástrojem budete v rámci uvedeného rozsahu výkonu pracovat lépe a bezpečněji.*

b) **Nepoužívejte elektrický nástroj, jehož spínač je vadný.** *Elektrický nástroj, který již nelze zapnout nebo vypnout, je nebezpečný a musí se opravit.*

c) **Před prováděním nastavení přístroje, výměnou nasazovacích nástrojů nebo odložením přístroje vytáhněte konektor ze zásuvky a/nebo sejměte odnímatelný akumulátor.** *Toto bezpečnostní opatření zabraňuje neúmyslnému spuštění elektrického nástroje.*

d) **Nepoužívané elektrické nástroje uchovávejte mimo dosah dětí. Nenechávejte přístroj používat osoby, které s ním nejsou seznámeny nebo které si nepřečetly tyto instrukce.** *Elektrické nástroje jsou nebezpečné, pokud jsou používány nezkušenými osobami.*

e) **O elektrické nástroje a pracovní nářadí se pečlivě starejte. Kontrolujte, zda pohyblivé díly bezchybně fungují a nezadrhávají se, zda nejsou tyto díly prasklé nebo poškozené tak, že je narušena funkce elektrického nástroje. Poškozené díly nechte před použitím přístroje opravit.** *Příčinou mnoha nehod jsou nesprávně ošetřované elektrické nástroje.*

f) **Udržujte řezné nástroje ostré a čisté.** *Pečlivě ošetřované řezné nástroje s ostrými řeznými hranami se méně zasekávají a snadněji ovládají.*

g) **Elektrický nástroj, příslušenství, pracovní nářadí atd. používejte v souladu s těmito instrukcemi. Přitom zohledněte pracovní podmínky a prováděnou činnost.** *Použití elektrických nástrojů pro jiné účely, než pro které byly určeny, může vést k nebezpečným situacím.*

h) **Udržujte držadla a úchopové plochy v suchém a čistém stavu bez oleje a tuku.** *Klouzající držadla a úchopové plochy neumožňují bezpečné ovládání a kontrolu elektrického nástroje v nepředvídaných situacích.*

5) Použití a ošetřování akumulátorového nástroje

a) **Akumulátory nabíjejte pouze pomocí nabíječek, které doporučuje výrobce.** *Nabíječka nevhodná pro určitý druh akumulátoru představuje nebezpečí požáru, pokud je používána s jinými akumulátory.*

b) **V elektrických nástrojích používejte pouze akumulátory určené k tomuto účelu.** *Použití jiných akumulátorů může vést k poranění a nebezpečí požáru.*

c) **Nepoužívaný akumulátor udržujte v dostatečné vzdálenosti od kancelářských svorek, mincí, klíčů, hřebíků, šroubů nebo jiných drobných kovových předmětů, které by mohly způsobit přemostění kontaktů.** *Zkrat mezi kontakty akumulátoru může způsobit popáleniny nebo požár.*

d) **Při nesprávném použití může z akumulátoru vytékat kapalina. Vyhněte se kontaktu s touto kapalinou. Při náhodném kontaktu opláchněte postižené místo vodou. Při vniknutí kapaliny do očí neprodleně vyhledejte lékařskou pomoc.** *Kapalina vytékající z akumulátoru může způsobit podráždění kůže nebo popáleniny.*

e) **Nepoužívejte poškozený nebo upravovaný akumulátor.** *Poškozené nebo upravované akumulátory se mohou chovat nepředvídatelným způsobem a způsobit požár, výbuch a zranění.*

f) **Nevystavujte akumulátor ohni nebo příliš vysokým teplotám.** *Oheň nebo teploty nad 130 °C mohou způsobit výbuch.*

g) **Dodržujte všechny pokyny pro nabíjení a nikdy nenabíjejte akumulátor nebo akumulátorové nářadí mimo teplotní rozsah uvedený v návodu k obsluze.** *Nesprávné nabíjení nebo nabíjení mimo povolený teplotní rozsah může vést ke zničení akumulátoru a zvýšit riziko požáru.*

6) Servis

a) **Opravy elektrického přístroje nechte provádět pouze kvalifikovaným odborným personálem a s použitím originálních náhradních dílů.** *Tím bude zajištěno zachování bezpečnosti elektrického nástroje.*

b) **Nikdy neprovádějte údržbu poškozených akumulátorů svépomocí.** *Veškerá údržba akumulátorů smí být prováděna pouze výrobcem nebo autorizovanými servisy.*

Bezpečnostní pokyny pro ruční šroubováky a rázové šroubováky (podle DIN EN 62841-2-2)

- **Při provádění prací, při kterých může šroub zasáhnout skrytá elektrická vedení nebo vlastní připojovací vedení, držte elektrické nářadí za izolované úchopové plochy.** *Kontakt šroubu s vedením pod napětím může způsobit přivedení napětí také do kovových částí přístroje, a tím úraz elektrickým proudem.*

Pokyny pro bezpečný provoz akumulátoru

I přes komplexní bezpečností opatření je při práci s akumulátory vždy nezbytná obezřetnost.
Pro bezpečný provoz je nutné bezpodmínečně dodržovat následující body.
Bezpečný provoz je zaručen pouze s nepoškozenými články! Nesprávná manipulace vede k poškození článků.

Pozor! Analýzy dokládají, že hlavní příčinou poškození vysoce výkonných akumulátorů je nedodržování účelu použití a nesprávná péče.

Pokyny k akumulátoru

- Akumulátorový blok akumulátorového přístroje není při dodání nabitý. Před prvním uvedením do provozu musí být proto akumulátor nabit.
- Pro optimální výkon akumulátoru se vyhněte cyklům hlubokého vybití! Svůj akumulátor často nabíjejte.
- Akumulátor skladujte na chladném místě, nejlépe při teplotě 15 °C, a nabitý alespoň na 40 %.
- Lithium-iontové akumulátory podléhají přirozenému stárnutí. Nejpozději v okamžiku, kdy výkonnost akumulátoru činí jen 80 % výkonnosti nového stavu, musí být akumulátor vyměněn! Oslabené články v opotřebovaném akumulátorovém bloku již nesplňují vysoké požadavky na výkon, a tudíž představují bezpečnostní riziko.
- Použité akumulátory nevhazujte do otevřeného ohně. Hrozí nebezpečí výbuchu! Nezapalujte akumulátory ani se je nesnažte spálit.
- **Zabraňte hlubokému vybití akumulátorů!** Hluboké vybití poškozuje články akumulátoru. Nejčastější příčinou hlubokého vybití sady akumulátorů je dlouhé skladování, popř. nepoužívání částečně vybitých akumulátorů. Jakmile výkon znatelně poklesne nebo se aktivuje bezpečnostní elektronika, ukončete pracovní proces. Akumulátor uložte až po úplném nabití.
- **Chraňte akumulátor, popř. přístroj před přetížením!** Přetížení vede rychle k přehřátí a poškození článků uvnitř pouzdra akumulátoru, aniž by se přehřátí projevilo navenek.
- **Vyhněte se poškození a nárazům!** Akumulátory, které Vám spadly z výšky více než 1 metru nebo byly vystaveny silným nárazům, neprodleně vyměňte, i když pouzdro akumulátorového bloku nevypadá poškozené. Články uvnitř akumulátoru mohou být vážně poškozené. Dodržujte přitom také pokyny k likvidaci.
- Integrovaná funkce bezpečnostního vypnutí přístroj z bezpečnostních důvodů vypne při přetížení a přehřátí. **Pozor!** Pokud došlo k vypnutí přístroje funkcí bezpečnostního vypnutí, nedotýkejte se již zapínacího tlačítka. To může způsobit poškození akumulátoru.
- Používejte pouze originální akumulátory. Použití jiných akumulátorů může vést k poranění, výbuchu a nebezpečí požáru.

Pokyny k procesu nabíjení

- Chraňte kabel před poškozením a ostrými hranami. Poškozený kabel musí být neprodleně vyměněn za ekvivalentní.
- Chraňte akumulátory a akumulátorový přístroj před dětmi.
- Při silném namáhání se akumulátorový blok zahřívá. Před začátkem nabíjení nechte akumulátorový blok vychladnout na pokojovou teplotu.
- **Nepřebíjejte akumulátory!** Dodržujte maximální doby nabíjení. Tyto doby nabíjení platí jen pro vybité akumulátory. Opakované zapojování nabitého nebo částečně nabitého akumulátoru vede k přebíjení a k poškození článků. Nenechávejte akumulátory několik dní připojené k síti.
- Nikdy nepoužívejte a nenabíjejte akumulátory, o kterých se domníváte, že poslední nabíjení proběhlo před více než 12 měsíci. Existuje vysoká pravděpodobnost, že je tento akumulátor již nebezpečně poškozen (hluboké vybití).
- Nabíjení při teplotě pod 10 °C vede k chemickému poškození článku a může způsobit požár.
- Nepoužívejte akumulátory, které se během nabíjení zahřály, protože články akumulátoru by mohly být nebezpečně poškozeny.
- Nepoužívejte akumulátory, které se během nabíjení vyboulily nebo deformovaly nebo vykazovaly jiné neobvyklé symptomy (únik plynu, syčení, praskání, ...).
- Nevybíjejte akumulátor na nulovou hodnotu (doporučená konečná hloubka vybití je maximálně 80 %). Úplné vybití vede k předčasnému stárnutí článků akumulátoru.
- Nikdy akumulátory nenabíjejte bez dozoru!

Ochrana před okolními vlivy

- Noste vhodný pracovní oděv. Noste ochranné brýle.
- **Chraňte svůj akumulátorový přístroj před vlhkostí a deštěm.** Vlhkost a déšť mohou vést k nebezpečnému poškození článků.
- Nenabíjejte akumulátorový přístroj v oblasti výstupu páry nebo hořlavých kapalin.
- Akumulátorový přístroj nabíjejte jen v suchém stavu a při okolní teplotě 10-40 °C.
- Akumulátorový přístroj a akumulátor neskladujte na místech, kde může teplota dosáhnout více než 40 °C, zejména ne v motorovém vozidle zaparkovaném na slunci.
- **Chraňte akumulátory před přehřátím!** Přetížení, přebíjení nebo působení slunečního záření způsobuje přehřátí a poškození článků. V žádném případě nenabíjejte ani nepoužívejte akumulátory, které byly vystaveny přehřátí – ty neprodleně vyměňte.
- **Skladování akumulátorů a akumulátorového přístroje.** Svůj akumulátorový přístroj skladujte pouze v suchých místnostech s okolní teplotou 5-30 °C. Chraňte jej před vlhkostí a přímým slunečním zářením! Akumulátory skladujte pouze v nabitém stavu (nabité min. na 40 %).
- Lithium-iontový akumulátor nesmí zamrznout. Akumulátory, které byly déle než 60 minut skladovány při teplotě 0 °C, musí být zlikvidovány.
- Pozor při manipulaci s akumulátory v souvislosti s elektrostatickým nabitím: elektrostatické vybití vede k poškození bezpečnostní elektroniky a článků akumulátoru! Vyhněte se proto elektrostatickému nabití a nikdy se nedotýkejte pólů akumulátoru!

Při odesílání nebo likvidaci akumulátorů, popř. akumulátorového přístroje dbejte na to, aby byly akumulátory zabaleny jednotlivě do plastových sáčků, aby se zabránilo zkratu nebo požáru!

Doplňující informace pro elektrické nástroje

Hluk a vibrace podle EN 62841

Hladina akustického tlaku	L_{pA} = 66,7 dB(A)
Kolísavost	K_{pA} = 3 dB(A)
Hladina akustického výkonu	L_{WA} = 68,9 dB(A)
Kolísavost	K_{WA} = 3 dB(A)

Působení hluku může vést ke ztrátě sluchu:

- Používejte ochranu sluchu.
- Přerušte práci, pokud se vlivem hluku necítíte dobře.
- Pokud je hlučnost neobvykle vysoká nebo přístroj vydává neobvyklé zvuky, obraťte se na specializovaný servis a nechte přístroj opravit.
- Nikdy přístroj neomotávejte látkou nebo jinými materiály za účelem tlumení hluku, protože jinak by přístroj nebyl dostatečně větrán.
  Přehřátý přístroj může způsobit nebezpečí požáru a zranění.

Hodnota emise vibrací	a_h = 1,615 m/s²
Kolísavost	K = 1,5 m/s²

Celkové hodnoty vibrací (vektorový součet tří směrů) byly stanoveny podle normy EN 62841.

Výstraha! Uvedená hodnota emisí vibrací byla změřena normovanou zkušební metodou a v závislosti na způsobu používání elektrického přístroje se může změnit a ve výjimečných případech se může nacházet nad uvedenou hodnotou.

Uvedenou hodnotu emisí vibrací lze použít ke srovnání elektrického nástroje s jinými elektrickými nástroji.

Uvedenou hodnotu emisí lze použít také k počátečnímu hodnocení zhoršení.

Při delším používání mohou vibrace přístroje způsobit znecitlivění rukou a ramen.

- Noste měkké ochranné rukavice.
- Přerušte práci, pokud se vlivem vibrací necítíte dobře.
- Držte přístroj pevně v rukou, abyste omezili vibrace.

- Pokud je hladina vibrací nezvykle vysoká, obraťte se na odborný servis a nechte přístroj opravit.

Omezte vznik hluku a vibrací na minimum:

- Používejte pouze nezávadné přístroje.
- Provádějte pravidelnou údržbu a čištění přístroje.
- Přizpůsobte svůj způsob práce přístroji.
- Nepřetěžujte přístroj.
- V případě potřeby nechte přístroj zkontrolovat.
- Vypněte přístroj, pokud není používán.

Likvidace

Výrobek, jeho obal a zabudovaný akumulátor, které jsou součástí balení, byly vyrobeny z cenných recyklovatelných materiálů. Recyklace snižuje množství odpadu a chrání životní prostředí.

Obal roztřiďte a zlikvidujte. Využijte místních možností ke sběru papíru, lepenky a lehkých obalů.

Přístroje, **baterie a akumulátory** označené tímto symbolem se nesmí vyhazovat do domovního odpadu!
Staré přístroje jste ze zákona povinni likvidovat samostatně, odděleně od domovního odpadu. Elektrická zařízení obsahují nebezpečné látky. Ty mohou při neodborném skladování a likvidaci škodit zdraví a životnímu prostředí. Informace o sběrných místech, na kterých bezplatně přijímají staré přístroje, získáte u obecní nebo městské správy.
Vybité baterie a akumulátory musí být odevzdány ve sběrně určené obecní nebo městskou správou nebo ve specializované prodejně, ve které se prodávají baterie. Před likvidací přelepte kontakty lithiových baterií/akumulátorů.

Li-ion

Pozor! Tento přístroj obsahuje akumulátor, který je z bezpečnostních důvodů pevně namontovaný ve výrobku a není jej možné vyjmout, aniž byste zničili plášť výrobku. Neodborná demontáž představuje bezpečnostní riziko. Proto přístroj odevzdejte neotevřený na sběrném místě, které odborně zlikviduje přístroj i akumulátor.

www.tchibo.cz/navody

Mini akkumulátoros csavarbehajtó készlet

Cikkszám: 708 753

Gyártó: Jaxmotech GmbH
Ostring 60, 66740 Saarlouis, Germany (Németország)

(hu) **Eredeti használati útmutató**

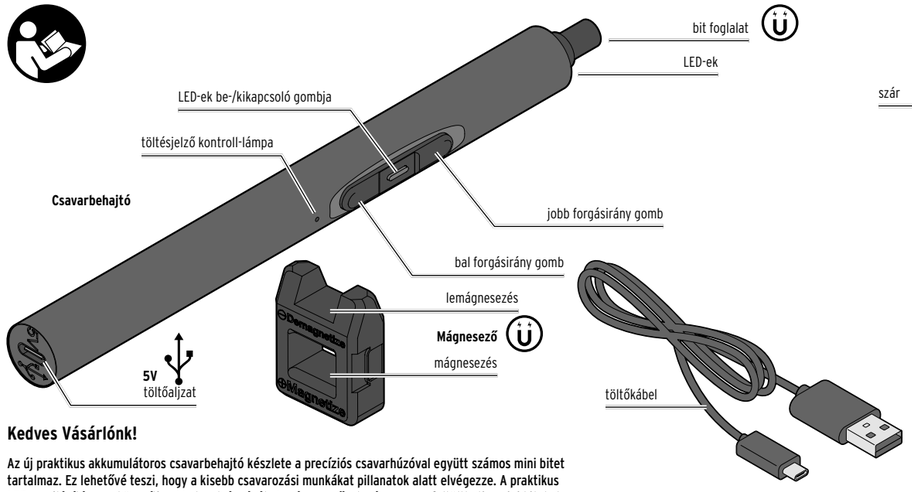

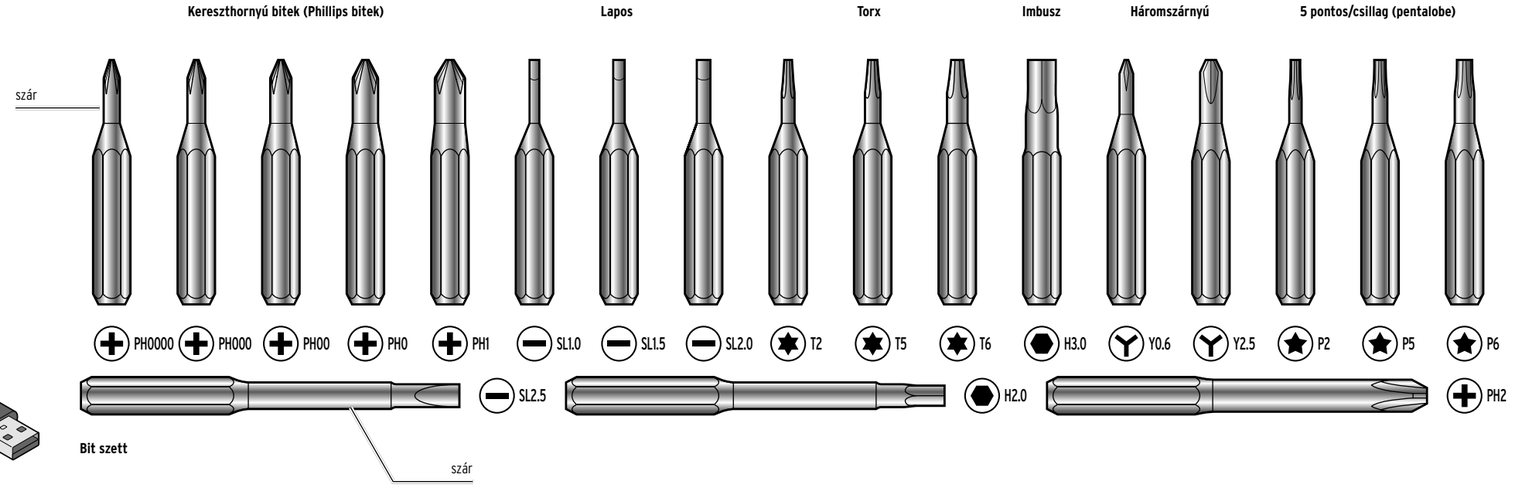

Kedves Vásárlónk!

Az új praktikus akkumulátoros csavarbehajtó készlete a precíziós csavarhúzóval együtt számos mini bitet tartalmaz. Ez lehetővé teszi, hogy a kisebb csavarozási munkákat pillanatok alatt elvégezze. A praktikus LED-es világítás megkönnyíti a munka elvégzését. A mágnesezővel mágnesesen feltöltheti a mini biteket, és precízen vezetheti a kis csavarokat.

Sok sikert kívánunk.

A termék biztonsági műszaki megoldásokkal rendelkezik. Ennek ellenére figyelmesen olvassa el a biztonsági előírásokat, és az esetleges sérülések és károk elkerülése érdekében, csak az útmutatóban leírt módon használja a terméket.

Őrizze meg az útmutatót, hogy szükség esetén később ismét át tudja olvasni. Amennyiben megválik a terméktől, az útmutatót is adja oda az új tulajdonosnak.

Üzembe helyezés

Kicsomagolás

VESZÉLY gyermekek esetében – életveszély fulladás/kisméretű tárgyak lenyelése következtében

- A készüléket és a csomagolóanyagot gyermekektől tartsa távol. Azonnal távolítsa el a csomagolóanyagot. A készüléket mindig olyan helyen tárolja, ahol gyermekek nem férnek hozzá.

▷ Bontsa ki a csomagolást és óvatosan vegye ki a készüléket.

▷ Távolítsa el a csomagolóanyagot. Ellenőrizze, hogy megvan-e az összes tartozék. Vizsgálja meg, hogy a készülék és a tartozékok nem sérültek-e meg a szállítás során.

Akkumulátor töltése

A készülék első használata előtt töltse fel az akkumulátort. Ez max. 45 percig tart.

Ehhez szüksége lesz egy 5 VDC 1 A kimeneti teljesítményű USB hálózati adapterre.

1. Csatlakoztassa a mellékelt töltőkábelt a készülék töltőaljzatához és egy megfelelő USB-hálózati adapterhez.

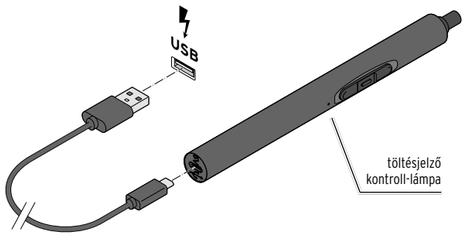

2. Dugja be a hálózati adaptert egy könnyen elérhető csatlakozóaljzatba.
   A töltésjelző kontroll-lámpa ...
   ... töltés közben **fehéren** világít.
   ... **kéken** világít, ha az akkumulátor teljesen feltöltődött.
3. Húzza ki a hálózati adaptert a csatlakozóaljzatból és a töltőkábelt a készülék töltőaljzatából.

Az újabb feltöltés akkor válik szükségessé, amikor észreveszi, hogy csökken a csavarhúzó teljesítménye.

Az akkumulátorra vonatkozó tudnivalók

- Az akkumulátor védett a teljes lemerülés (mélykisülés) ellen. A beépített védőkapcsoló automatikusan kikapcsolja a készüléket, amikor lemerült az akkumulátor. A bit foglalat ebben az esetben már nem forog. Az akkumulátor hosszú élettartama érdekében gondoskodjon időben az akkumulátor feltöltéséről.
- Az akkumulátor kapacitásának megtartása érdekében az akkumulátort havonta egyszer töltse fel teljesen akkor is, ha a készüléket nem használja. A készüléket töltés közben ne használja.
- Az akkumulátort +10 és +40 °C közötti hőmérsékleten töltse.
- Az akkumulátor kapacitása szobahőmérsékleten tart a leghosszabb ideig. Minél alacsonyabb a környezeti hőmérséklet, annál rövidebb az üzemidő.
- Az akkumulátor kímélése és az energiatakarékosság érdekében a töltés után húzza ki az USB-hálózati adaptert a csatlakozóaljzatból.

Használat

TUDNIVALÓ – anyagi károk

- Csak kifogástalan állapotú és megfelelő méretű biteket használjon. A túl nagy vagy túl kicsi bitek tönkretehetik a csavarfejet és/vagy magát a bitet.
- A készülék nem alkalmas fúráshoz, csiszoláshoz vagy hasonló munkálatokhoz. Csak a készülékhez mellékelt biteket használja.
- Ha a készüléket munkavégzés közben leteszi, ügyeljen arra, hogy ne gurulhasson le az asztal vagy hasonló széléről. Ideális esetben helyezze a tokjába.

- Az akkumulátoros csavarbehajtó egy precíziós szerszám a finom munkálatokhoz. Ezért csak alacsony elektromos nyomatékkal van felszerelve, hogy a csavar és a csavarfurat menete ne sérüljön meg. Ez azt jelentheti, hogy a csavarhúzót kézzel kell használnia, amikor utoljára meglazítja és „meghúzza" a csavart, azaz a csavarhúzóval kézzel megszorítja a csavart. A kézi meghúzáskor se alkalmazzon túl nagy erőt.
- A bit mérete mellett a szár hossza is fontos a modellezés vagy az elektromos készülékek esetében. Minél rövidebb a szár, annál közelebb tud dolgozni a tárgyhoz. Ha azonban a csavar mélyen a készülékházba van süllyesztve, akkor hosszabb szárra van szükség, hogy egyáltalán elérje. Ezért az akkumulátoros csavarbehajtó készletben a szokásos rövid szárú mini bitek mellett hosszabb szárúak is találhatók.

Bit behelyezése

1. Válassza ki a megfelelő bitet, amely pontosan illeszkedik a csavarfejbe.
2. Helyezze a választott bitet ütközésig a készülék bit foglalatába.
   A bit foglalat mágneses és a megfelelő pozícióban tartja a bitet.

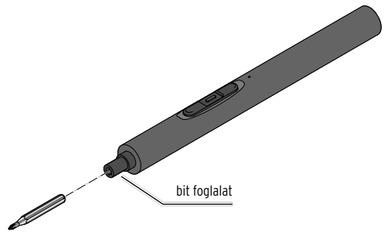

▷ A bit kivételéhez húzza ki a bitet a foglalatból, enyhe ellenállásra számítson.

Csavar be-/kicsavarása

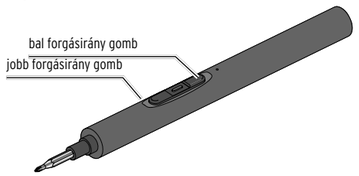

▷ A csavar elforgatásához az óramutató járásával megegyező irányban tartsa lenyomva a jobb forgásirány gombot.
Ha a csavar nem csavarodott be teljesen, de a csavarbehajtó megáll, csavarja be kézzel az utolsó részt.

▷ A csavar meglazításához az óramutató járásával ellentétes irányban tartsa lenyomva a bal forgásirány gombot. Ha a csavar kezdetben túl szoros, először kézzel lazítson rajta 1-2 fordulatot.

Mágnesezés

Az egyik kéz felszabadításához érdemes a használt bitet mágnesezni, hogy a csavar „rátapadjon" a bit hegyére, és ne veszítse el könnyen. Használat után ismét le kell mágnesezni a bitet, hogy más ne tapadjon rá.

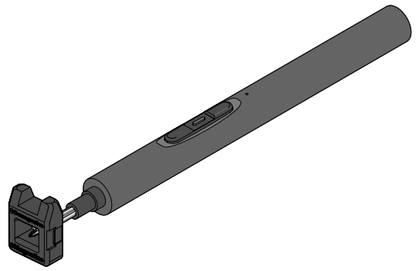

1. A bithegy mágnesezéséhez tartsa a bitet a mágnesező alsó részéhez („**+ Magnetize**").
2. Vegye fel a csavart a bit hegyével.

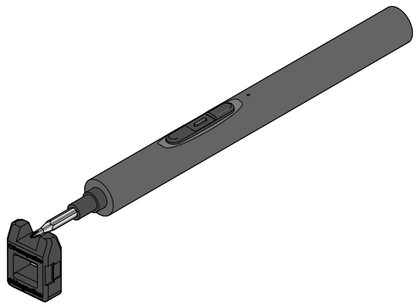

3. A bithegy demagnetizálásához tartsa a bitet a mágnesező felső részéhez („**– Demagnetize**").

Tisztítás

TUDNIVALÓ – anyagi károk

- A készüléket nem szabad nedvességnek kitenni. Óvja csepegő és spriccelő víztől egyaránt.
- A termék tisztításához ne használjon maró vegyszert, illetve agresszív vagy súroló hatású tisztítószert.

A használat után azonnal tisztítsa meg a készüléket. A helyes és rendszeres tisztítás meghosszabbítja a készülék élettartamát.

▷ Szükség esetén törölje le a készülék burkolatát egy száraz kendővel.

Műszaki adatok

Modell:	708 753
Gyártás időpontja:	2025/03
Akkumulátor (nem cserélhető)	lítiumion 3,7 V DC 260 mAh, Névleges energia: 0,96 Wh (az UN 38.3 szerint tesztelve) Töltési idő: kb. 45 perc
Névleges bemeneti teljesítmény:	5 V DC 1 A
Motor:	Tápellátás: 3,7 V ⎓ Teljesítmény: 1,85 W Üresjárati fordulatszám: 230 min^{-1} Jobbra-balra forgás: igen
Hangnyomásszint:	L_{pA} = 66,7 dB(A) Bizonytalanság K_{pA} = 3 dB(A)
Hangteljesítményszint:	L_{wA} = 68,9 dB(A) Bizonytalanság K_{WA} = 3 dB(A)
Rezgéskibocsátási érték:	a_h =1,615 m/s^2 Bizonytalanság K = 1,5 m/s^2
Súly:	kb. 0,06 kg
Környezeti hőmérséklet:	Üzemeltetés: +10 és +40 °C között Tárolás: +5 és +30 °C között

A behelyezett akkumulátorra vonatkozó információk

Gyártó
Hunan Huahui New Energy Co., Ltd.
No. 8, Zizhu Road, Heshan District, Yiyang City,
Hunan,
P.R. China
www.huahuienergy.com
E-mail
huahui@huahuienergy.com
Modell
NSC1040-1S1P
Nettó súly
35 g
Gyártás dátuma
2025/03
Gyártás helye
Kína

Megfelelőségi nyilatkozat

A Jaxmotech GmbH kijelenti, hogy ez a termék forgalomba hozatalának időpontjában az alapvető követelményeknek és a ...
- 2006/42/EK; 2014/30/EU
- 2011/65/EU

... irányelvek, valamint az ...
- EN 62841-1:2015+A11:2022
- EN 62841-2-2: 2014
- EN IEC 55014-1:2021
- EN IEC 55014-2:2021

... szabványok egyéb vonatkozó rendelkezéseinek megfelel.

A teljes megfelelőségi nyilatkozatot a www.jaxmotech.de/downloads weboldalon találja.

146192AB4X4XV · 2025-01

Megjegyzések az útmutatóhoz

Az útmutatóban szereplő jelek:

Ez a jel sérülésveszélyre figyelmeztet.
A **VESZÉLY** szó közvetlenül fenyegető súlyos sérülés- vagy életveszélyre figyelmeztet.
A **VIGYÁZAT** szó esetleges súlyos sérülés- vagy életveszélyre figyelmeztet.
A **figyelem** szó esetleges könnyebb sérülésekre figyelmeztet.
A **TUDNIVALÓ** szó esetleges anyagi károkra figyelmeztet.

VIGYÁZAT – A sérülések kockázatának csökkentése érdekében a használat előtt olvassa el a használati útmutatót.

Viseljen fülvédőt.
A zajhatás halláskárosodást okozhat.

Viseljen védőszemüveget.
A munkálatok közben keletkező szikra vagy a készülékből távozó szálka, forgács és por látáskárosodást okozhat.

A készülék hangteljesítményszintje L_{WA}.

Lítium-ion akkumulátort tartalmaz.
Tartsa be a hulladékkezelési utasításokat.

Li-ion

A kiegészítő információkat így jelöljük.

Biztonsága érdekében ⚠

Rendeltetés

- A termék a mini bitekkel (4 mm széles) kis csavarok be- és kicsavarása szolgál max. 3,5 mm átméröig/ max. 0,3 Nm meghúzási erővel, magánháztartások elektromos készülékein.
  Nem alkalmas nagyobb, nagy meghúzási erőt igénylő csavarokhoz, pl. bútorok esetében.
- A termék magánjellegű felhasználásra alkalmas, üzleti célokra nem használható.
- A készüléket csak rendeltetésének megfelelően szabad használni. A fent megnevezett tevékenységektől eltérő használat nem rendeltetésszerű használatnak minősül. Az ilyen használat során keletkező károkért vagy sérülésért a használó/kezelő felel és nem a gyártó.

Veszély gyermekek és készülékek kezelésére korlátozott mértékben képes személyek esetében

- A készüléket nem használhatják gyermekek és olyan személyek, akik fizikai, szellemi vagy érzékeléssel kapcsolatos képességeik miatt, illetve kellő tapasztalat vagy megfelelő ismeretek hiányában nem képesek biztonságosan kezelni azt. Felügyelje a gyerekeket, hogy ne játsszanak a készülékkel.
- Ne engedje, hogy a csomagolóanyag és az apró alkatrészek (bitek) gyermekek kezébe kerüljenek. Többek között félrenyelés és fulladásveszély áll fenn!

Veszély elektromos áram következtében

- A készüléket robbanásveszélyes helyiségben használni tilos.
- Óvja a terméket nedvességtől. Ha víz kerül az elektromos készülékbe, az növeli az áramütés kockázatát.
- Ne használja a készüléket, amíg az az áramhálózatra van csatlakoztatva töltés céljából. Ne töltse a készüléket a szabadban vagy magas páratartalmú helyiségekben.
- Használat előtt ellenőrizze, hogy a készülék minden mozgatható része kifogástalanul működik-e, nincsenek-e beszorulva, egyes részei nincsenek-e eltörve vagy úgy megrongálódva, hogy a készülék működését hátrányosan befolyásolják. Ne használja a készüléket, ha a készüléken sérülés látható, vagy ha leesett.
- Semmilyen változtatást ne hajtson végre a terméken. A szükséges javításokat bízza szakszervizre.

A termékben egy lítium akkumulátor található. Fennáll az elem kifolyásának veszélye, valamint a gázszivárgás, robbanás és tűzveszély:

- A termékben található akkumulátort nem lehet és nem szabad saját kezűleg kicserélni vagy kiszerelni. Az akkumulátorok szakszerűtlen cseréje robbanásveszélyes. Csak ugyanolyan vagy egyenértékű akkumulátor típusra lehet kicserélni. Ha az akkumulátor meghibásodott, forduljon szakszervizhez.
- Az akkumulátorokat szétszedni, tűzbe dobni, 60 °C fölé hevíteni vagy rövidre zárni tilos. Az akkumulátorokat ne változtassa meg és/vagy deformálja el/melegítse fel/szerelje szét. Ne engedje, hogy a sérült akkumulátorok vízzel érintkezzenek.
- Védje az akkumulátorokat a túlzott hőtől, közvetlen napfénytől, rendkívül alacsony légnyomástól (pl. nagy magasságban) vagy szélsőséges hőmérséklettől, mivel ellenkező esetben felrobbanhatnak, vagy gyúlékony folyadékok vagy gázok szívároghatnak.
- A készülék töltéséhez csak a mellékelt töltőkábelt és csak a készülék műszaki adatainak megfelelő hálózati adaptert használjon. Ne használjon meghibásodott USB-hálózati adaptert és ne is próbáljon meg egy meghibásodott hálózati adaptert megjavítani.
- Ha az akkumulátorból kifolyna a sav, kerülje, hogy az bőrrel, szemmel vagy nyálkahártyával érintkezzen. Adott esetben az érintett testfelületet azonnal mossa le vízzel, és haladéktalanul forduljon orvoshoz.

Sérülésveszély

- Ne engedje, hogy olyan személyek használják a készüléket, akik nem jártasak a használatában vagy nem olvasták el ezt a használati útmutatót.
- Kerülje el, hogy a készülék véletlenül bekapcsolódjon.
- Csak kifogástalan állapotú fejeket használjon.
- Saját biztonsága érdekében csak a használati útmutatóban megadott tartozékot és kiegészítő készüléket használjon, illetve olyat, amelyet a szerszám gyártója ajánl vagy megad. Más, a használati útmutatóban ajánlottaktól eltérő tartozékok használata sérülésveszélyt jelenthet az Ön számára.
- Ne használjon olyan elektromos szerszámot, amelynek hibás a kapcsolója. Az az elektromos szerszám, amelyet már nem lehet be- vagy kikapcsolni, veszélyes és javításra szorul.
- Csak nappali fényben vagy jó mesterséges megvilágítás mellett használja a készüléket.

Anyagi károk

- A mágneseket tartsa távol a mágnescsíkkal ellátott kártyáktól, pl. bankkártyáktól, hitelkártyáktól stb., mert azok megrongálódhatnak. Tartson távol a készüléktől minden mágneses adathordozót, órát, illetve olyan készüléket, amelyre a mágnesesség hatással lehet, vagy amelynek működését akadályozhatja.
- Óvja a terméket ütődéstől, leeséstől, portól, nedvességtől, közvetlen napsugárzástól és szélsőséges hőmérsékletektől.
- Csak olyan biteket használjon, amelyek illeszkednek a csavarfejhez. Ellenkező esetben a bit és/vagy a csavarfej megsérül.
- A készülékbe egy LED van beépítve. A LED-et nem lehet és nem szabad kicserélni.
- A termék tisztításához ne használjon súroló hatású vagy maró tisztítószert, illetve kemény kefét és hasonlókat.

Általános biztonsági előírások elektromos szerszámokhoz (DIN EN 62841-1 szabvány szerint)

VIGYÁZAT! Olvassa el az összes biztonsági információt, utasítást, ábrát és műszaki adatot, amelyet ehhez az elektromos szerszámhoz mellékeltek. *A biztonsági előírások és utasítások be nem tartása áramütést, tüzet és/vagy súlyos sérüléseket okozhatnak.*
Őrizzen meg minden biztonsági előírást és utasítást a jövőre nézve. *A biztonsági előírásokban használt „elektromos szerszám" fogalom alatt a hálózatról (hálózati vezetékkel) működő elektromos szerszámokat és az akkumulátorral (hálózati vezeték nélkül) működő elektromos szerszámokat értjük.*

1) Munkahelyi biztonság

a) **Munkaterülete legyen tiszta és jól megvilágított.**
A rendetlen és rosszul megvilágított munkaterület balesetveszélyes.

b) **Ne dolgozzon az elektromos szerszámmal olyan robbanásveszélyes környezetben, ahol gyúlékony folyadék, gáz vagy por található.** *Az elektromos szerszámok szikráznak, ezáltal a por vagy a gőzök meggyulladhatnak.*

c) **Az elektromos szerszám használata közben a gyermekeket és más személyeket tartsa távol.** *Ha elvonják a figyelmét, elveszítheti az ellenőrzést a készülék felett.*

2) Elektromos biztonság

a) **A készülék csatlakozódugójának illeszkednie kell a csatlakozóaljzatba. A csatlakozódugót semmilyen módon nem szabad megváltoztatni. Védőföldeléssel ellátott elektromos szerszámokkal együtt ne használjon csatlakozó adaptert.** *Az eredeti csatlakozók és a megfelelő csatlakozóaljzatok csökkentik az áramütés kockázatát.*

b) **Kerülje a testi érintkezést földelt felületekkel, mint pl. csövekkel, fűtéssel, tűzhellyel és hűtőszekrénnyel.** *Nagyobb az áramütés kockázata, ha az Ön teste földelt.*

c) **Tartsa távol az elektromos kéziszerszámokat esőtől vagy nedvességtől.**
Ha víz kerül az elektromos kéziszerszámba, az növeli az áramütés kockázatát.

d) **Csak rendeltetésének megfelelően használja a kábelt. Az elektromos szerszámot soha ne hordozza, akassza fel és ne húzza ki a csatlakozódugót a csatlakozóaljzatból a kábelnél fogva. Tartsa távol a kábelt hőtől, olajtól, éles peremektől vagy mozgó alkatrészektől.** *A sérült vagy összetekeredett kábel növeli az áramütés veszélyét.*

e) **Ha a szabadban dolgozik az elektromos szerszámmal, csak olyan hosszabbító kábelt használjon, amely kültéren való használatra is alkalmas.** *A kültéri használatra is alkalmas hosszabbító kábel használata csökkenti az áramütés kockázatát.*

f) **Ha nem kerülhető el az elektromos szerszám nedves környezetben való használata, használjon hibaáram-védőkapcsolót**. *A hibaáram-védőkapcsoló használata csökkenti az áramütés kockázatát.*

3) Személyi biztonság

a) **Legyen óvatos, figyeljen oda arra, amit csinál, és körültekintően kezdjen bele a munkába az elektromos szerszámmal. Ne használjon elektromos szerszámot, ha fáradt vagy kábítószer, alkohol vagy gyógyszer hatása alatt áll.** *Az elektromos szerszám használata közben egy pillanatnyi figyelmetlenség is súlyos sérüléseket okozhat.*

b) **Viseljen személyes védőfelszerelést, és mindig hordjon védőszemüveget.**
Az elektromos szerszám típusának és alkalmazásának megfelelő személyes védőfelszerelés, pl. porvédő maszk, csúszásmentes biztonsági cipő, védősisak vagy fülvédő, használata csökkenti a sérülések kockázatát.

c) **Előzze meg a véletlen bekapcsolódást. Bizonyosodjon meg róla, hogy az elektromos szerszám ki van kapcsolva, mielőtt azt az áramforrásra és/vagy az akkumulátorra csatlakoztatja, a szerszámot felveszi vagy hordozza.**
Balesetet okozhat, ha az elektromos szerszám hordása közben az ujját a kapcsolóra helyezi, vagy ha a készüléket bekapcsolva csatlakoztatja az áramellátásra.

d) **Mielőtt bekapcsolja az elektromos szerszámot, távolítsa el a beállító szerszámokat vagy a csavarkulcsokat.** *A készülék forgó részében található szerszám vagy kulcs sérülést okozhat.*

e) **Kerülje a rendellenes testtartást. Gondoskodjon arról, hogy biztosan álljon, és minden esetben tartsa meg egyensúlyát.** *Így váratlan szituációkban jobban ellenőrzése alatt tudja tartani az elektromos szerszámot.*

f) **Viseljen megfelelő ruházatot. Ne viseljen bő ruhát vagy ékszert. Haját és ruháját tartsa távol a mozgó részektől.** *Laza ruha, ékszer vagy hosszú haj könnyen beleakadhat a mozgó részekbe.*

g) **Ha a porelszívó és porgyűjtő berendezések felszerelhetők, ezeket csatlakoztatni kell és megfelelően kell használni.** *A porelszívó használata csökkenti a por által kiváltott veszélyeket.*

h) **Ne hagyja magát hamis biztonságérzetbe ringatni, és ne hagyja figyelmen kívül az elektromos szerszámokra vonatkozó biztonsági szabályokat, még akkor sem, ha sok használat után már ismeri az elektromos szerszámot.**
A gondatlan viselkedés a másodperc tört része alatt súlyos sérülésekhez vezethet.

4) Az elektromos szerszám használata és kezelése

a) **Ne terhelje túl az elektromos szerszámot. A munkához megfelelő elektromos szerszámot használjon.** *A megfelelő elektromos szerszámmal jobban és biztonságosabban dolgozik majd a megadott teljesítménytartományon belül.*

b) **Ne használjon olyan elektromos szerszámot, amelynek hibás a kapcsolója.**
Az az elektromos szerszám, amelyet már nem lehet be- vagy kikapcsolni, veszélyes és javításra szorul.

c) **Húzza ki a csatlakozódugót a csatlakozóaljzatból és/vagy távolítsa el a levehető akkumulátort, mielőtt beállítást végez a készüléken, tartozékot cserél vagy a készüléket elteszi.** *Ez a biztonsági intézkedés megakadályozza, hogy a készülék véletlenül bekapcsolódjon.*

d) **A használaton kívüli elektromos szerszámokat gyermekek számára nem hozzáférhető helyen tárolja. Ne engedje, hogy olyan személyek használják a készüléket, akik nem jártasak a használatában vagy nem olvasták el ezeket az utasításokat.** *Az elektromos szerszámok veszélyesek, ha tapasztalatlan személyek használják őket.*

e) **Gondosan tartsa karban az elektromos szerszámokat és a szerszámbetéteket. Ellenőrizze, hogy a készülék minden mozgatható része kifogástalanul működik-e, nem szorul-e vagy egyes részei nincsenek-e eltörve, vagy található-e rajta olyan sérülés, ami az elektromos szerszám működését hátrányosan befolyásolja. A készülék használata előtt javíttassa meg a sérült részeket.** *Sok baleset oka a rosszul karbantartott elektromos szerszám.*

f) **A vágószerszámokat tartsa élesen és tisztán.** *A gondosan karbantartott vágószerszámok éles vágóélekkel ritkábban szorulnak be és könnyebben irányíthatók.*

g) **Az elektromos szerszámot, a tartozékokat, a szerszámbetéteket stb. ennek az útmutatónak megfelelően használja. Valamint vegye figyelembe a munkafeltételeket és a végrehajtandó tevékenységet.** *Az elektromos szerszám nem rendeltetésszerű használata veszélyes helyzetekhez vezethet.*

h) **Tartsa a fogantyúkat és a markolatfelületeket szárazon, tisztán, olaj- és zsírmentesen**. *A csúszós fogantyúk és marokfelületek nem teszik lehetővé az elektromos szerszám biztonságos működtetését és irányítását előre nem látható helyzetekben.*

5) Az akkumulátoros szerszám használata és kezelése

a) **Az akkumulátorokat csak a gyártó által javasolt töltőkészülékekkel töltse fel.** *Tűzveszély áll fenn, ha egy meghatározott típusú akkumulátorhoz használható töltőkészülékkel másfajta akkumulátorokat tölt fel.*

b) **Az elektromos kéziszerszámokat csak az arra tervezett akkumulátorokkal használja.** *Más akkumulátorok használata sérüléseket és tűzveszélyt okozhat*

c) **A nem használatos akkumulátort tartsa távol gemkapcsoktól, érméktől, kulcsoktól, szögektől, csavaroktól vagy más apró fém tárgyaktól, amelyek az érintkezők rövidre zárását okozhatják.** *Az akkumulátor érintkezői közötti rövidzárlat égési sérüléseket vagy tüzet okozhat.*

d) **Nem megfelelő használat esetén folyadék távozhat az akkumulátorból. Ne érintse meg a folyadékot. Véletlen érintkezés esetén öblítse le vízzel. Ha a folyadék a szemébe kerül, forduljon orvoshoz.** *Az akkumulátorból távozó folyadék bőrirritációt vagy égési sérüléseket okozhat.*

e) **Ne használjon sérült vagy módosított akkumulátort**. *A sérült vagy módosított akkumulátorok kiszámíthatatlanul viselkedhetnek, és tüzet, robbanást és sérülést okozhatnak.*

f) **Ne tegye ki az akkumulátort tűznek vagy túl magas hőmérsékletnek.**
Tűz vagy 130 °C feletti hőmérséklet robbanást okozhat.

g) **Kövesse az összes töltési utasítást, és soha ne töltse az akkumulátort vagy az akkumulátoros szerszámot a használati utasításban megadott hőmérsékleti tartományon kívül.** *A helytelen töltés vagy az engedélyezett hőmérsékleti tartományon kívüli töltés tönkreteheti az akkumulátort, és növelheti a tűzveszélyt.*

6) Szerviz

a) **Az elektromos szerszámot csak szakember javíthatja, csak eredeti pótalkatrészek felhasználásával.** *Így biztosítható az elektromos szerszám biztonságos használata.*

b) **Soha ne szervizelje a sérült akkumulátorokat.** *Az akkumulátorok karbantartását kizárólag a gyártó vagy az arra felhatalmazott szervizközpontok végezhetik.*

Biztonsági útmutató kézi csavarhúzókhoz és ütőcsavarkulcsokhoz (a DIN EN 62841-2-2 szabvány szerint)

- **Ha olyan munkálatokat végez, amelyek során a csavar rejtett áramvezetéket vagy a saját csatlakozóvezetékét eltalálhatja, az elektromos készüléket a szigetelt markolatoknál fogva tartsa.** *A csavar esetleges feszültségvezető vezetékkel való érintkezése feszültség alá helyezheti a készülék fém részeit is, és áramütést okozhat.*

A biztonságos akkumulátorhasználattal kapcsolatos útmutató

Az átfogó biztonsági intézkedések ellenére is szükséges az óvatosság az akkumulátorok használata közben.
A biztonságos üzemeltetés érdekében a következő pontok betartása kötelező.
A biztonságos üzemeltetés csak sérülésmentes cellákkal garantált!
A nem megfelelő kezelés a cellák károsodásához vezet.

Figyelem! Az elemzések megerősítik, hogy a hanyag, nem megfelelő használat és karbantartás a nagy teljesítményű akkumulátorok károsodásához vezet.

Az akkumulátorral kapcsolatos megjegyzések

- Az akkumulátoros készülék akkumulátor csomagja szállítási állapotban nincs feltöltve. Ezért az akkumulátort az első használat előtt fel kell tölteni.
- Az optimális akku teljesítmény érdekében ne hagyja, hogy az akkumulátor túlzottan lemerüljön! Gyakran töltse fel az akkumulátort.
- Az akkumulátort hűvös helyen tárolja, lehetőleg 15 °C-on, és legalább 40 %-ig feltöltve.
- A lítiumion akkumulátorok ki vannak téve a természetes öregedésnek. Legkésőbb akkor, ha az akkumulátor teljesítőképessége már csak az új állapot 80 %-ának felel meg, ki kell cserélni az akkumulátort! Az elöregedett akkumulátor csomagban található meggyengült cellák már nem felelnek meg a magas teljesítményelvárásoknak, és biztonsági szempontból kockázatot jelentenek.
- A lemerült akkumulátorokat ne dobja nyílt lángba. Robbanásveszély!
  Az akkumulátorokat ne gyújtsa meg vagy ne égesse el.
- **Óvja az akkumulátorokat a mélykisüléstől!** A mélykisülés károsítja az akkumulátor celláit. A mélykisülés leggyakoribb oka a részben lemerült akkumulátorok hosszas tárolása, illetve nemhasználata. Fejezze be a munkafolyamatot, ha észrevehetően csökken a készülék teljesítménye vagy jelez a védelmi elektronika. Az akkumulátort csak teljesen feltöltött állapotban tárolja.
- **Óvja az akkumulátorokat, illetve a készüléket a túlterheléstől!** A túlterhelés gyorsan túlhevüléshez és az akkumulátor burkolata alatt a cellák károsodásához vezet anélkül, hogy ez kívülről látszódna.
- **Kerülje a rongálódásokat és a sérüléseket!** Azonnal cserélje ki az akkumulátorokat, ha 1 m-nél magasabbról estek le vagy erőteljes ütődésnek lettek kitéve, akkor is, ha az akkumulátor csomag burkolata épnek látszik. A belül található akkumulátor cellák komolyan megsérülhettek. Itt is vegye figyelembe a hulladékkezelési előírásokat.
- Túlterhelés és túlhevülés esetén a készülékbe beépített védőkapcsoló biztonsági okokból kikapcsol. **Figyelem!** Ne használja a bekapcsoló gombot, ha a készülék védőkapcsolója kapcsolta ki a készüléket. Ez az akkumulátor károsodásához vezethet.
- Csak eredeti akkumulátorokat használjon. Más akkumulátorok használata sérülésekhez, robbanáshoz és tűzveszélyhez vezethet.

Útmutató a töltési folyamathoz

- Óvja a töltőkábelt a sérülésektől és az éles szélektől. Egy sérült kábelt azonnal egyenértékű kábelre kell cserélni.
- Az akkumulátorokat és az akkumulátoros készüléket óvja gyermekektől.
- Erős igénybevétel esetén az akkumulátor csomag felmelegszik. A töltés megkezdése előtt hagyja az akkumulátor csomagot szobahőmérsékletre hűlni.
- **Ne töltse túl az akkumulátorokat!** Ügyeljen a maximális töltési időre. Ez a töltési idő csak a lemerült akkumulátorokra érvényes. A feltöltött vagy részben feltöltött akkumulátorok többszöri csatlakoztatása túltöltéshez és a cellák sérüléséhez vezet. Ne hagyja az akkumulátorokat több napig az áramhálózathoz csatlakoztatva.
- Ne használjon és töltsön fel olyan akkumulátort, amelyről azt gondolja, hogy az utolsó feltöltése óta több mint 12 hónap eltelt. Nagy a valószínűsége, hogy az akkumulátor már jelentősen károsodott (mélykisülés).
- A 10 °C alatti hőmérsékleten történő töltés a cella kémiai sérüléséhez vezethet és tüzet okozhat.
- Ne használjon olyan akkumulátort, amely a feltöltés során felmelegedett, mivel az akkumulátor cellái jelentősen károsodhattak.
- Ne használjon olyan akkumulátort, amely a feltöltés során felpúposodik, eldeformálódik vagy más szokatlan tünetet mutat (gázt bocsát ki, zümmög, kattog ...).
- Ne hagyja teljesen lemerülni az akkumulátort (ajánlott lemerülési szint max. 80 %).
  A teljes lemerülés az akkumulátor celláinak idő előtti öregedését okozza.
- Töltés közben soha ne hagyja felügyelet nélkül az akkumulátorokat!

Védelem a környezeti hatások ellen

- Viseljen megfelelő munkaruházatot. Viseljen védőszemüveget.
- **Védje akkumulátoros készülékét a nedvességtől és az esőtől.** A nedvesség és az eső veszélyes cellasérüléshez vezethet.
- Ne töltse az akkumulátoros készüléket gőzök és gyúlékony folyadékok közelében.
- Az akkumulátoros készüléket csak száraz állapotban, valamint 10–40 °C közötti környezeti hőmérsékleten töltse.
- Ne tárolja az akkumulátoros készüléket és az akkumulátort olyan helyeken, ahol a hőmérséklet meghaladhatja a 40 °C-ot, semmiképpen ne hagyja napon álló gépjárműben.
- **Óvja az akkumulátorokat a túlhevüléstől!** A túlterhelés, a túltöltés vagy a napsugárzás túlhevüléshez és a cellák sérüléséhez vezet. Ne töltsön fel és semmiképpen ne használjon olyan akkumulátorokat, amelyek túlhevültek – ezeket azonnal cserélje ki.
- **Az akkumulátorok és az akkumulátoros készülék tárolása.** Az akkumulátoros készüléket csak olyan száraz helyiségekben tárolja, melyek környezeti hőmérséklete 5–30 °C között van. Óvja a párától és a közvetlen napsugárzástól. Az akkumulátorokat feltöltött állapotban tárolja (legalább 40%-ig feltöltve).
- A lítiumion-akkumulátornak nem szabad megfagynia. Azokat az akkumulátorokat, amelyeket 60 percnél tovább tárolt 0 °C alatti hőmérsékleten, ártalmatlanítani kell.
- Ügyeljen az akkumulátorok használata közben fellépő elektrosztatikus feltöltődésre: Az elektrosztatikus kisülések a védelmi elektronika és az akkumulátor celláinak károsodásához vezethetnek! Ezért kerülje el az elektrosztatikus feltöltődést, és soha ne érjen az akkumulátor pólusaihoz!

Akkumulátorok vagy akkumulátorral működő készülékek szállításakor vagy ártalmatlanításakor ügyeljen arra, hogy az akkumulátorokat egyenként műanyag zacskókba csomagolja a rövidzárlat vagy a tűz elkerülése érdekében.

További információk az elektromos szerszámokhoz

Zaj és rezgés az EN 62841 szabvány szerint

Hangnyomásszint	L_{pA} = 66,7 dB(A)
Bizonytalanság	K_{pA} = 3 dB(A)
Hangteljesítményszint	L_{WA} = 68,9 dB(A)
Bizonytalanság	K_{WA} = 3 dB(A)

A zajhatás halláskárosodást okozhat.

- Viseljen fülvédőt.
- Szakítsa meg a munkát, ha a zaj miatt kellemetlenül érzi magát.
- Ha a zajszint szokatlanul magas, vagy a készülék szokatlan hangokat ad ki, forduljon szakszervizhez, és javíttassa meg a készüléket.
- Soha ne tekerje a készüléket szövetbe vagy más anyagba a zaj tompítása érdekében, különben a készülék nem szellőzik eléggé.
  A túlmelegedett készülék tűzveszélyhez és sérülésekhez vezethet.

Rezgéskibocsátási érték	a_h = 1,615 m/s^2
Bizonytalanság	K = 1,5m/s^2

A teljes rezgésértékeket (a három irány vektorösszegét) az EN 62841 szabvány szerint határozták meg.

FIGYELEM! A megadott rezgéskibocsátási értéket szabványosított vizsgálati módszer segítségével mérték, amely attól függően, hogy milyen módon használják az elektromos szerszámot, változhat és kivételes esetekben a megadott érték felett lehet.

A megadott rezgéskibocsátási érték használható két elektromos szerszám összehasonlításához.

A megadott rezgéskibocsátási érték a káros hatás előzetes megbecsülésére is használható.

Hosszan tartó használat során a készülék rezgései zsibbadást okozhatnak a kezekben és a vállakban.

- Viseljen puha védőkesztyűt.
- Hagyja abba a munkát, ha a rezgések miatt kellemetlenül érzi magát.
- Tartsa a készüléket erősen a kezében, hogy csökkentse a rezgéseket.
- Ha a rezgésszint szokatlanul magas, forduljon szakszervizhez, és javíttassa meg a készüléket.

Korlátozza a minimálisra a zajhatást és a rezgést:

- Csak kifogástalan készüléket használjon.
- Rendszeresen tartsa karban és tisztítsa meg a készüléket.
- Igazítsa munkaműszerét a készülékhez.
- Ne terhelje túl a készüléket.
- Szükség esetén ellenőriztesse a készüléket.
- Kapcsolja ki a készüléket, amikor nem használja.

Hulladékkezelés

A termék, a csomagolás és a beépített akkumulátor értékes, újrahasznosítható anyagokból készültek. Az anyagok újrahasznosítása csökkenti a hulladék mennyiségét és kíméli a környezetet.

A **csomagolóanyagok** eltávolításakor ügyeljen a szelektív hulladékgyűjtésre. Papír, karton és könnyű csomagolóanyagok eltávolításához használja a helyi gyűjtőhelyeket.

Ezzel a jellel ellátott **készülékek, elemek és akkumulátorok** nem kerülhetnek a háztartási hulladékba!
Önt törvény kötelezi arra, hogy régi, nem használatos készülékét a háztartási hulladéktól különválasztva ártalmatlanítsa. Az elektromos készülékek veszélyes anyagokat tartalmaznak, amelyek nem megfelelő tárolás és ártalmatlanítás esetén károsak lehetnek a környezetre és az egészségre. Régi készüléketket díjmentesen átvevő gyűjtőhelyekkel kapcsolatban az illetékes települési vagy városi hivatalttól kaphat felvilágosítást.
Az elhasználódott elemeket és akkumulátorokat az illetékes települési, illetve városi hivatalok gyűjtőhelyein vagy a forgalmazó szakkereskedésekben kell leadni. Az ártalmatlanítás előtt ragassza le a lítium elemek/akkumulátorok érintkezőit.

Li-ion

Figyelem! Ebben a készülékben egy olyan akkumulátor található, amely biztonsági okokból szilárdan be van építve és a burkolat megrongálása nélkül nem lehet eltávolítani. A szakszerűtlen eltávolítás biztonsági kockázatot jelent. Ezért adja le egészben a készüléket egy gyűjtőhelyen, ahol a készüléket és az akkumulátort szakszerűen ártalmatlanítják.

www.tchibo.hu/utmutatok

Zestaw wkrętaka akumulatorowego

(pl) **Oryginalna instrukcja obsługi**

Numer artykułu: 708 753

Producent:
Jaxmotech GmbH, Ostring 60, 66740 Saarlouis,
Germany (Niemcy)

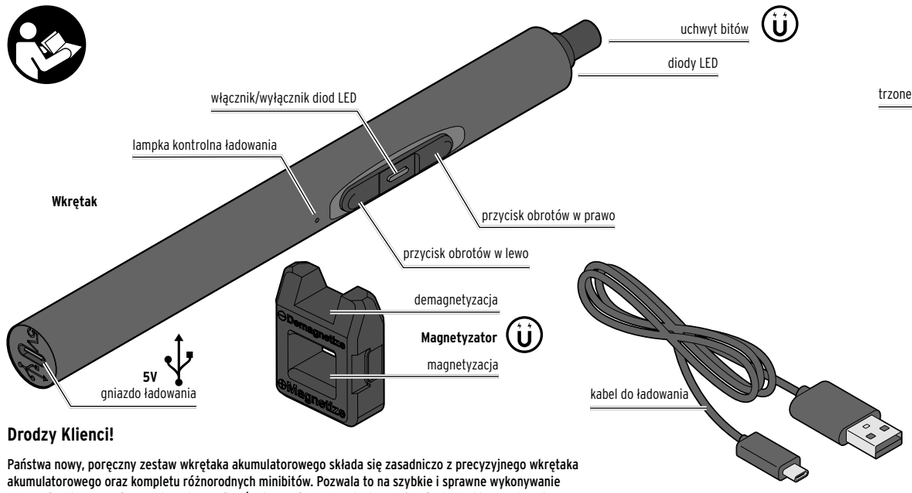

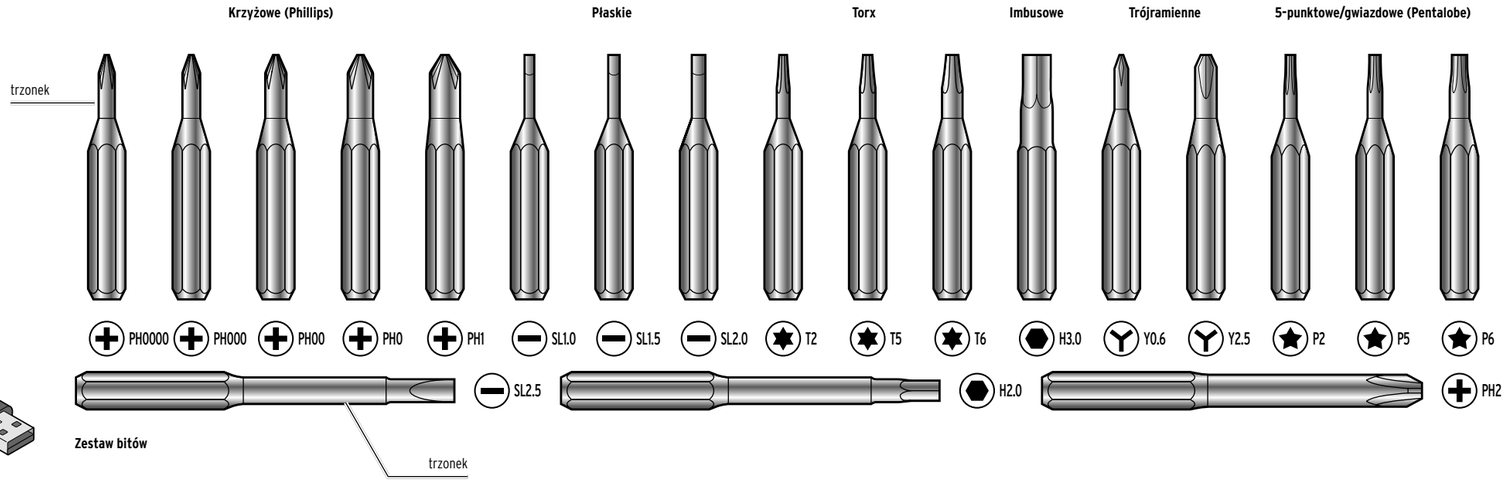

Drodzy Klienci!

Państwa nowy, poręczny zestaw wkrętaka akumulatorowego składa się zasadniczo z precyzyjnego wkrętaka akumulatorowego oraz kompletu różnorodnych minibitów. Pozwala to na szybkie i sprawne wykonywanie precyzyjnych prac związanych z wkręcaniem/wykręcaniem na małych urządzeniach. Praktyczna lampka LED poprawia widoczność podczas pracy. Z kolei dołączony magnetyzer umożliwia sprawne namagnesowanie minibitów i dzięki temu precyzyjne prowadzenie małych śrubek.

Życzymy Państwu wielu korzyści z użytkowania tego produktu!

Produkt jest wyposażony w elementy zabezpieczające. Mimo to należy dokładnie przeczytać wskazówki bezpieczeństwa na odwrocie i użytkować produkt wyłącznie w sposób opisany w tej instrukcji, aby uniknąć niezamierzonych obrażeń ciała lub uszkodzeń sprzętu. Zachować instrukcję do późniejszego wykorzystania. W razie zmiany właściciela produktu należy przekazać również niniejszą instrukcję.

Przygotowanie do użytkowania

Rozpakowanie

NIEBEZPIECZEŃSTWO dla dzieci – zagrożenie życia wskutek uduszenia/zakrztuszenia
- Dzieci nie mogą mieć dostępu do urządzenia ani materiałów opakowaniowych. Najlepiej od razu usunąć wszystkie materiały opakowaniowe. Urządzenie należy przechowywać zawsze poza zasięgiem dzieci.

▷ Otworzyć opakowanie i ostrożnie wyjąć z niego urządzenie.

▷ Usunąć materiały opakowaniowe. Upewnić się, że dostawa jest kompletna. Sprawdzić urządzenie oraz wszystkie akcesoria pod kątem ewentualnych uszkodzeń transportowych.

Ładowanie akumulatora

Przed pierwszym uruchomieniem należy naładować akumulator. Proces ładowania trwa maksymalnie 45 minut.

Potrzebny jest do tego zasilacz sieciowy USB o mocy wyjściowej 5 VDC, 1 A.

1. Podłączyć dołączony w komplecie kabel do ładowania do gniazda ładowania urządzenia oraz do odpowiedniego zasilacza sieciowego USB.

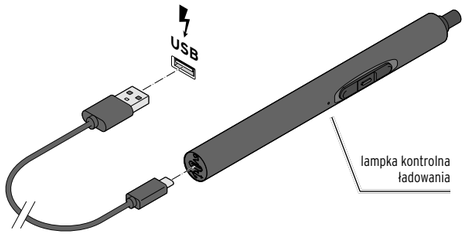

2. Włożyć zasilacz sieciowy do łatwo dostępnego gniazdka elektrycznego.
   Lampka kontrolna ładowania świeci ...
   ... **na biało** w trakcie procesu ładowania.
   ... **na niebiesko**, gdy akumulator jest całkowicie naładowany.
3. Po naładowaniu wyciągnąć zasilacz sieciowy z gniazdka elektrycznego oraz kabel do ładowania z gniazda ładowania urządzenia.

Ponowne ładowanie akumulatora staje się konieczne, gdy moc wkrętaka akumulatorowego osłabnie.

Wskazówki dotyczące akumulatora

- Akumulator jest zabezpieczony przed głębokim rozładowaniem. Wbudowany wyłącznik ochronny automatycznie wyłącza urządzenie w przypadku, gdy akumulator jest rozładowany. W takim przypadku uchwyt bitów przestaje się obracać. Aby zapewnić długą żywotność akumulatora, należy pamiętać o ponownym naładowaniu akumulatora w odpowiednim czasie.
- Aby jak najdłużej utrzymać pełną pojemność akumulatora, należy nawet w przypadku nieużywania przynajmniej raz w miesiącu całkowicie naładować akumulator i nie używać go w trakcie ładowania.
- Akumulator należy ładować w temperaturze otoczenia w zakresie od +10° do +40°C.
- Czas działania akumulatora jest najdłuższy w temperaturze pokojowej. Im niższa temperatura otoczenia, tym krótszy czas działania.
- Aby chronić akumulator i jednocześnie oszczędzać energię elektryczną, po naładowaniu należy odłączyć zasilacz sieciowy USB od gniazdka elektrycznego.

Użytkowanie

WSKAZÓWKA – ryzyko szkód materialnych
- Należy używać wyłącznie w pełni sprawnych i nadających się do danej pracy bitów o właściwym rozmiarze. Zbyt duże lub zbyt małe bity mogą uszkodzić łeb śruby i/lub zniszczyć sam bit.
- Urządzenie nie nadaje się do wiercenia, szlifowania lub podobnych prac. Nie należy używać bitów innych niż te dołączone w komplecie z urządzeniem.
- Gdy podczas pracy wkrętak akumulatorowy jest w międzyczasie odkładany na bok, należy zwrócić uwagę, aby nie stoczył się on z krawędzi stołu itp. Najlepiej wkładać go za każdym razem do przewidzianego dla niego etui.

- Wkrętak akumulatorowy to precyzyjne narzędzie do wykonywania precyzyjnych prac. Z tego powodu posiada on elektryczny moment obrotowy, tak aby nie uszkodzić ani wkręcanej śruby, ani gwintu w otworze na śrubę. Może to skutkować tym, że czasami przy odkręcaniu oraz przy ostatnim „dociąganiu" śruby wkrętak musi zostać użyty ręcznie, tzn. śrubę należy dokręcić za pomocą wkrętaka ręcznie – jak przy pomocy śrubokrętu. Nawet jednak podczas dokręcania ręcznego nie należy używać zbyt dużej siły.
- Podczas prac modelarskich lub w przypadku urządzeń elektrycznych oprócz rozmiaru bitu liczy się również długość trzonka. Im krótszy trzonek, tym bliżej obiektu można pracować. Jeśli jednak śruba jest zagłębiona w obudowie urządzenia, wówczas potrzebny jest dłuższy trzonek, aby w ogóle do niej dotrzeć. Dlatego zestaw wkrętaka akumulatorowego zawiera oprócz standardowych minibitów z krótkim trzonkiem również takie o większej długości trzonka.

Wkładanie bitu

1. Wybrać odpowiedni bit, który dokładnie pasuje do łba śruby.
2. Wetknąć wybrany bit do oporu w uchwyt bitów wkrętaka akumulatorowego.
   Uchwyt bitów jest namagnesowany, dzięki czemu utrzymuje bit we właściwej pozycji.

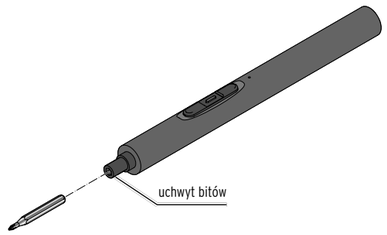

▷ Aby usunąć bit, należy wyciągnąć go z uchwytu bitów, pokonując lekki opór.

Wkręcanie/wykręcanie śruby

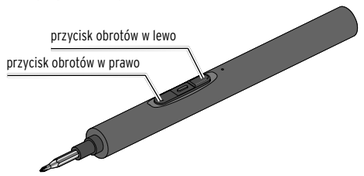

▷ Aby wkręcić śrubę w kierunku zgodnym z ruchem wskazówek zegara, przytrzymać wciśnięty przycisk obrotów w prawo. Jeśli śruba nie jest do końca wkręcona, ale wkrętak zatrzymuje się, należy wkręcić ostatni kawałek ręcznie, używając wkrętaka jak zwykłego śrubokrętu.

▷ Aby wykręcić śrubę w kierunku przeciwnym do ruchu wskazówek zegara, przytrzymać wciśnięty przycisk obrotów w lewo. Jeśli śruba jest początkowo osadzona zbyt mocno, tak że wkrętak nie może jej wykręcić, należy odkręcić pierwsze 1-2 obroty ręcznie, używając wkrętaka jak zwykłego śrubokrętu.

Magnetyzacja

Aby uwolnić sobie jedną rękę podczas pracy, często korzystne jest namagnesowanie używanego bitu, tak aby śruba „przyklejała się" do czubka bitu, a jej zgubienie było dużo trudniejsze. Po użyciu należy z powrotem rozmagnesować bit, tak aby nie przyczepiało się do niego nic innego.

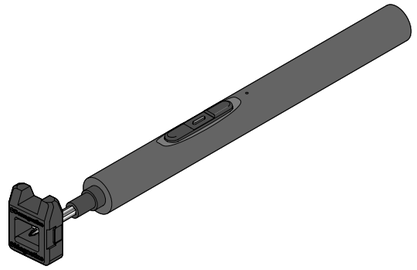

1. Aby namagnesować czubek bitu, przytrzymać go przez chwilę w dolnej części dołączonego w komplecie magnetyzera („**+ Magnetize**").
2. Podjąć śrubę, zbliżając do niej czubek namagnesowanego bitu.

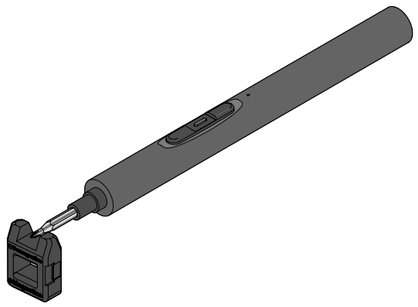

3. Aby z powrotem rozmagnesować czubek bitu, przytrzymać go przez chwilę w górnej części dołączonego magnetyzera („**– Demagnetize**").

Czyszczenie

WSKAZÓWKA – ryzyko szkód materialnych
- Nie wolno narażać urządzenia na działanie wilgoci. Chronić je również przed wodą kapiącą oraz bryzgami wody.
- Do czyszczenia nie należy używać silnych chemikaliów ani agresywnych lub rysujących powierzchnię środków czyszczących.

Urządzenie należy zawsze czyścić bezpośrednio po użyciu. Prawidłowe i regularne czyszczenie przedłuża żywotność urządzenia.

▷ W razie potrzeby przetrzeć urządzenie suchą ściereczką.

Dane techniczne

Model:	708 753		
Data produkcji:	2025/03		
Akumulator (niewymienny):	litowo-jonowy 3,7 V DC 260 mAh, energia znamionowa: 0,96 Wh (przebadano wg UN 38.3) czas ładowania: ok. 45 minut		
Znamionowa moc wejściowa:	5 V DC, 1 A		
Silnik:	zasilanie: 3,7 V ⎓ moc: 1,85 W prędkość obrotowa bez obciążenia: 230 obr/min obroty w prawo/lewo: tak		
Poziom ciśnienia akustycznego:	L_{pA} = 66,7 dB(A)	niepewność	K_{pA} = 3 dB(A)
Poziom mocy akustycznej:	L_{wA} = 68,9 dB(A)	niepewność	K_{WA} = 3 dB(A)
Wartość emisji drgań:	a_h = 1,615 m/s²	niepewność	K = 1,5 m/s²
Waga:	ok. 0,06 kg		
Temperatura otoczenia:	praca: od +10 do +40°C przechowywanie: od +5 do +30°C		

Informacje dotyczące zastosowanego akumulatora

Producent:
Hunan Huahui New Energy Co., Ltd.
No. 8, Zizhu Road, Heshan District, Yiyang City,
Hunan,
P.R. China
www.huahuienergy.com

Adres e-mail
huahui@huahuienergy.com

Model:
NSC1040-1S1P

Waga netto
35 g

Data produkcji
2025/03

Kraj produkcji
Chiny

Deklaracja zgodności

Firma Jaxmotech GmbH niniejszym deklaruje, że ten produkt w momencie wprowadzania na rynek spełnia zasadnicze wymagania oraz inne stosowne postanowienia dyrektyw ...
- 2006/42/WE; 2014/30/UE
- 2011/65/UE

... oraz norm ...
- EN 62841-1:2015+A11:2022
- EN 62841-2-2: 2014
- EN IEC 55014-1:2021
- EN IEC 55014-2:2021.

Pełną deklarację zgodności można znaleźć pod adresem www.jaxmotech.de/downloads.

146192AB4X4XV · 2025-01

Na temat tej instrukcji

Symbole w niniejszej instrukcji:

Ten symbol ostrzega przed niebezpieczeństwem odniesienia obrażeń ciała.
NIEBEZPIECZEŃSTWO ostrzega przed bezpośrednim ryzykiem odniesienia ciężkich obrażeń ciała lub zagrożeniem życia.
OSTRZEŻENIE ostrzega przed możliwym ryzykiem odniesienia ciężkich obrażeń ciała lub zagrożeniem życia.
UWAGA ostrzega przed możliwymi lekkimi obrażeniami ciała.
WSKAZÓWKA ostrzega przed możliwymi szkodami materialnymi.

OSTRZEŻENIE – W celu zmniejszenie ryzyka obrażeń przed użyciem należy przeczytać niniejszą instrukcję obsługi.

Używać ochronników słuchu.
Działanie długotrwałego hałasu może spowodować utratę słuchu.

Używać okularów ochronnych.
Powstające w czasie pracy iskry lub wyrzucane wióry, odłamki oraz pyły mogą spowodować utratę wzroku.

Poziom mocy akustycznej L_{WA} urządzenia

Produkt zawiera akumulator litowo-jonowy. Przestrzegać zaleceń dotyczących utylizacji produktu.

Li-Ion

W ten sposób oznaczono informacje uzupełniające.

Dla bezpieczeństwa użytkownika

Przeznaczenie

- Produkt jest przeznaczony do wkręcania i wykręcania małych śrub o średnicy łba nieprzekraczającej 3,5 mm z maksymalnym momentem dokręcania 0,3 Nm za pomocą dołączonych w komplecie minibitów (o szerokości 4 mm) w prywatnych urządzeniach elektrycznych/elektronicznych.
  Produkt nie nadaje się do obsługi większych śrub, wymagających większego momentu dokręcania, np. w meblach.
- Produkt zaprojektowano do użytku prywatnego i nie nadaje się do zastosowań komercyjnych.
- Urządzenie może być użytkowane wyłącznie w zgodzie ze swoim przeznaczeniem. Jakiekolwiek inne zastosowanie jest niezgodne z przeznaczeniem urządzenia. Za wszelkiego rodzaju szkody lub urazy/obrażenia powstałe w wyniku niezgodnego z przeznaczeniem użytkowania urządzenia odpowiada jego użytkownik/operator, a nie producent.

Niebezpieczeństwo dla dzieci i osób z ograniczoną zdolnością obsługi urządzeń

- Urządzenie nie może być używane przez dzieci ani osoby, które ze względu na swoje zdolności fizyczne, sensoryczne lub umysłowe, względnie brak doświadczenia bądź nieznajomość podstaw obsługi, nie są w stanie bezpiecznie go obsługiwać. Należy zapewnić dzieciom odpowiedni nadzór, aby wykluczyć możliwość zabawy urządzeniem.
- Dzieci nie mogą mieć dostępu do materiałów opakowaniowych ani drobnych elementów (minibitów). Istnieje m.in. niebezpieczeństwo udławienia i uduszenia!

Niebezpieczeństwo porażenia prądem elektrycznym

- Nie wolno używać urządzenia w pomieszczeniach, w których istnieje zagrożenie wybuchem.
- Produkt należy chronić przed wilgocią. Przenikanie wody do urządzenia elektrycznego zwiększa ryzyko porażenia prądem elektrycznym.
- Nie wolno używać urządzenia w czasie, gdy jest ono podłączone do sieci elektrycznej w celu naładowania. Nie wolno ładować urządzenia na wolnym powietrzu ani w pomieszczeniach o dużej wilgotności powietrza.
- Przed użyciem należy sprawdzić, czy wszystkie ruchome części urządzenia działają sprawnie i nie zacinają się oraz czy jakieś części urządzenia nie są pęknięte lub uszkodzone w taki sposób, że ograniczą to prawidłowe działanie urządzenia. Nie należy używać urządzenia, jeśli wykazuje ono widoczne uszkodzenia lub upadło wcześniej na ziemię.
- Nie wolno wprowadzać żadnych zmian w produkcie. Wszelkie naprawy urządzenia należy zlecać tylko zakładom specjalistycznym.

Produkt zawiera akumulator litowy. Istnieje niebezpieczeństwo wycieku elektrolitu, uwolnienia gazu, a także wybuchu i pożaru.

- Nie ma możliwości i nie wolno samemu wymieniać ani wymontowywać wbudowanego w produkt akumulatora. W przypadku niewłaściwej wymiany akumulatora istnieje niebezpieczeństwo wybuchu. Na wymianę należy stosować tylko akumulator tego samego lub równoważnego typu. Jeżeli akumulator jest uszkodzony, należy skontaktować się z zakładem specjalistycznym.
- Akumulatorów nie wolno rozbierać na części, wrzucać do ognia, podgrzewać do temperatury powyżej 60°C ani zwierać. Akumulatorów nie wolno modyfikować ani deformować/podgrzewać/rozmontowywać. Uszkodzone akumulatory nie mogą mieć kontaktu z wodą.
- Akumulatory należy chronić przed nadmiernym ciepłem, bezpośrednim nasłonecznieniem, skrajnie niskim ciśnieniem powietrza (np. na dużych wysokościach) lub skrajnymi temperaturami, ponieważ mogą one eksplodować lub mogą z nich wydostać się łatwopalne ciecze lub gazy.
- Do ładowania produktu należy używać wyłącznie dołączonego kabla do ładowania oraz odpowiedniego zasilacza sieciowego, zgodnego z parametrami technicznymi produktu. Nie wolno używać niesprawnego zasilacza sieciowego. Nie wolno też próbować naprawiać niesprawnego zasilacza sieciowego.
- W przypadku wycieku z akumulatora należy unikać kontaktu ze skórą, oczami i błonami śluzowymi. W razie potrzeby opłukać miejsca kontaktu wodą i natychmiast udać się do lekarza.

Niebezpieczeństwo odniesienia obrażeń ciała

- Nie dopuszczać do obsługi urządzenia osób, które nie są zaznajomione z obsługą tego urządzenia lub nie zapoznały się z niniejszą instrukcją obsługi.
- Należy unikać niezamierzonego/przypadkowego uruchamiania urządzenia.
- Należy używać wyłącznie w pełni sprawnych końcówek (bitów).
- Dla własnego bezpieczeństwa należy stosować wyłącznie akcesoria i osprzęt dodatkowy, które wymieniono w tej instrukcji obsługi, lub które są zalecane lub wskazywane przez producenta urządzenia. Stosowanie akcesoriów innych niż te wymienione w niniejszej instrukcji obsługi może sprowadzić na użytkownika ryzyko odniesienia obrażeń ciała.
- Nie wolno używać elektronarzędzia, którego włącznik/wyłącznik jest niesprawny. Elektronarzędzie, którego nie można włączyć lub wyłączyć, jest niebezpieczne i musi zostać naprawione.
- Urządzenie należy użytkować wyłącznie w świetle dziennym lub przy dobrym oświetleniu sztucznym.

Szkody materialne

- Magnes należy trzymać z dala od kart z paskiem magnetycznym (np. kart kredytowych, bankomatowych itp.), gdyż może dojść do ich uszkodzenia. Magnes należy również trzymać z dala od ekranów kineskopowych, magnetycznych nośników danych, zegarków, a także wszelkich innych urządzeń, których działanie może zostać ograniczone lub zakłócone przez magnetyzm.
- Urządzenie należy chronić przed wstrząsami, upadkiem, kurzem/pyłem, wilgocią, bezpośrednim działaniem promieni słonecznych oraz skrajnymi temperaturami.
- Należy stosować wyłącznie bity pasujące do łba śruby. W przeciwnym razie może dojść do uszkodzenia zarówno samego bitu, jak i łba śruby.
- W urządzenie wbudowane są diody LED. Nie ma możliwości wymiany tych diod ani nie wolno tego robić.
- Do czyszczenia nie należy używać szorujących lub żrących środków czyszczących ani twardych szczotek itp.

Ogólne wskazówki bezpieczeństwa dotyczące elektronarzędzi (wg normy DIN EN 62841-1)

OSTRZEŻENIE! Należy przeczytać wszystkie wskazówki bezpieczeństwa, instrukcje postępowania, ilustracje oraz dane techniczne dostarczone wraz z tym elektronarzędziem. *Nieprzestrzeganie wskazówek bezpieczeństwa oraz instrukcji postępowania może spowodować porażenie prądem, pożar i/lub poważne obrażenia ciała.* **Należy zachować na przyszłość wszystkie wskazówki bezpieczeństwa oraz instrukcje postępowania.** *Używane we wskazówkach bezpieczeństwa pojęcie „elektronarzędzie" odnosi się do elektronarzędzi zasilanych z sieci (z kablem zasilającym) oraz elektronarzędzi zasilanych akumulatorowo (bez kabla zasilającego).*

1) Bezpieczeństwo w miejscu pracy

a) **Miejsce pracy należy utrzymywać w stanie czystym i dobrze oświetlonym.** *Nieporządek i nieoświetlone miejsca pracy mogą prowadzić do wypadków.*

b) **Elektronarzędzia nie wolno używać w miejscu zagrożonym wybuchem, w którym znajdują się palne płyny, gazy albo pyły.** *Elektronarzędzia wytwarzają iskry, które mogą doprowadzić do zapłonu pyłu albo oparów.*

c) **W czasie użytkowania elektronarzędzia w pobliżu nie powinny przebywać dzieci ani osoby postronne.** *Wskutek rozproszenia uwagi użytkownika może dojść do utraty kontroli nad urządzeniem.*

2) Bezpieczeństwo urządzeń elektrycznych

a) **Wtyczka urządzenia musi pasować do gniazdka elektrycznego. Wtyczki nie wolno w żaden sposób zmieniać. Nie wolno używać wtyczek przejściowych w połączeniu z uziemionymi elektronarzędziami.** *Niezmodyfikowane wtyczki oraz dopasowane gniazdka elektryczne zmniejszają ryzyko porażenia prądem elektrycznym.*

b) **Należy unikać kontaktu cielesnego z przedmiotami uziemionymi, takimi jak rury, grzejniki/kaloryfery, kuchenki czy lodówki.** *Jeśli ciało użytkownika jest uziemione, istnieje zwiększone ryzyko porażenia prądem elektrycznym.*

c) **Elektronarzędzie należy chronić przed deszczem lub wilgocią.** *Przeniknięcie wody do wnętrza elektronarzędzia zwiększa ryzyko porażenia prądem elektrycznym.*

d) **Nie wolno używać kabla do przenoszenia elektronarzędzia, zawieszania go albo do wyciągania wtyczki z gniazdka elektrycznego. Kabel należy trzymać z dala od źródeł ciepła, oleju, ostrych krawędzi lub ruchomych części urządzenia.** *Uszkodzone lub splątane kable zasilające zwiększają ryzyko porażenia prądem elektrycznym.*

e) **Podczas pracy z elektronarzędziem na wolnym powietrzu należy stosować tylko przedłużacze przeznaczone/dopuszczone do tego celu.** *Używanie przedłużacza przystosowanego do użytku na zewnątrz zmniejsza ryzyko porażenia prądem elektrycznym.*

f) **Jeżeli nie można uniknąć pracy elektronarzędzia w wilgotnym otoczeniu, należy użyć wyłącznika ochronnego różnicowoprądowego.** *Zastosowanie wyłącznika różnicowoprądowego ogranicza ryzyko porażenia prądem elektrycznym.*

3) Bezpieczeństwo osobiste

a) **Podczas pracy z elektronarzędziem należy skupić uwagę na wykonywanych czynnościach i kierować się zdrowym rozsądkiem. Nie wolno używać elektronarzędzia, będąc zmęczonym lub pod wpływem narkotyków, alkoholu albo leków.** *Chwila nieuwagi podczas używania elektronarzędzia może spowodować poważne obrażenia.*

b) **Należy używać środków ochrony indywidualnej i zawsze nosić okulary ochronne.** *Używanie środków ochrony indywidualnej, takich jak maska przeciwpyłowa, antypoślizgowe obuwie ochronne, kask ochronny lub ochronniki słuchu, w zależności od rodzaju i zastosowania elektronarzędzia zmniejsza ryzyko obrażeń ciała.*

c) **Należy unikać przypadkowego (niekontrolowanego) uruchamiania urządzenia. Przed przeniesieniem, podniesieniem, podłączeniem do źródła zasilania lub podłączeniem akumulatora należy upewnić się, że elektronarzędzie jest wyłączone.** *Jeżeli podczas przenoszenia elektronarzędzia użytkownik trzyma palec na włączniku/wyłączniku lub podłącza urządzenie do zasilania elektrycznego, gdy jest ono włączone, może to prowadzić do wypadków.*

d) **Przed włączeniem elektronarzędzia należy usunąć wszelkie narzędzia regulacyjne oraz klucze płaskie.** *Narzędzie lub klucz pozostawione w obrębie obracającej się części urządzenia może spowodować obrażenia ciała.*

e) **Należy unikać nienaturalnego ułożenia ciała podczas pracy. Należy zachować stabilną pozycję i przez cały czas utrzymywać równowagę.** *Pozwala to na lepsze kontrolowanie elektronarzędzia, nawet w nieoczekiwanych sytuacjach.*

f) **Należy nosić odpowiednią odzież. Nie wolno nosić luźnej odzieży ani biżuterii. Włosy oraz odzież należy trzymać z dala od ruchomych części.** *Luźne ubranie, biżuteria lub też długie włosy mogą zostać pochwycone przez ruchome części.*

g) **Jeśli istnieje możliwość zamontowania urządzeń do odciągania i gromadzenia pyłu, to muszą być one podłączone i używane prawidłowo.** *Używanie systemu do odciągania pyłu zmniejsza zagrożenia związane z zapyleniem.*

h) **Nie wolno dopuszczać do tego, aby umiejętności zdobyte podczas częstego używania elektronarzędzia były przyczyną utraty czujności i ignorowania zasad bezpieczeństwa dotyczących elektronarzędzi.** *Nieostrożne postępowanie może w ułamku sekundy doprowadzić do poważnych obrażeń ciała.*

4) Stosowanie i obsługa elektronarzędzia

a) **Nie wolno przeciążać elektronarzędzia. Należy zawsze używać elektronarzędzia odpowiedniego do wykonywanej pracy.** *Praca z odpowiednio dobranym elektronarzędziem jest wydajniejsza i bezpieczniejsza.*

b) **Nie wolno używać elektronarzędzia, którego włącznik/wyłącznik jest niesprawny.** *Elektronarzędzie, którego nie można włączyć lub wyłączyć, jest niebezpieczne i musi zostać naprawione.*

c) **Przed dokonaniem zmian w ustawieniach urządzenia, wymianą narzędzia roboczego lub odłożeniem elektronarzędzia należy wyciągnąć wtyczkę od gniazdka elektrycznego i/lub odłączyć wymienny akumulator.** *Ten środek bezpieczeństwa uniemożliwia niezamierzone/przypadkowe uruchomienie elektronarzędzia.*

d) **Nieużywane elektronarzędzia należy przechowywać poza zasięgiem dzieci. Nie wolno pozwalać, aby urządzenie było używane przez osoby, które nie są z nim zaznajomione lub nie przeczytały niniejszych zaleceń.** *Elektronarzędzia są niebezpieczne, gdy są używane przez niedoświadczone osoby.*

e) **Elektronarzędzia oraz narzędzia robocze należy pielęgnować z należytą starannością. Należy regularnie sprawdzać, czy części ruchome działają prawidłowo i nie zacinają się, czy nie są zepsute lub uszkodzone na tyle, że negatywnie wpływają na prawidłowe działanie elektronarzędzia. Uszkodzone części należy naprawić przed użyciem urządzenia.** *Przyczyną wielu wypadków są źle serwisowane elektronarzędzia.*

f) **Narzędzia tnące powinny być naostrzone i czyste.** *Starannie pielęgnowane narzędzia tnące o ostrych krawędziach tnących są mniej podatne na zakleszczenie i łatwiejsze w prowadzeniu.*

g) **Elektronarzędzia, osprzętu, narzędzi roboczych itp. należy używać wyłącznie w zgodzie z niniejszymi zaleceniami. Należy przy tym uwzględnić warunki pracy oraz wykonywane czynności.** *Używanie elektronarzędzi do celów niezgodnych z przeznaczeniem może być przyczyną powstawania niebezpiecznych sytuacji.*

h) **Uchwyty i powierzchnie chwytne należy utrzymywać w stanie suchym, czystym oraz wolnym od olejów i smarów.** *Śliskie uchwyty i powierzchnie chwytne nie zapewniają bezpiecznej obsługi i kontroli elektronarzędzia w nieprzewidzianych sytuacjach.*

5) Stosowanie i obsługa elektronarzędzia akumulatorowego

a) **Akumulatory należy ładować wyłącznie przy użyciu ładowarek zalecanych przez producenta.** *Ładowarka przystosowana do określonego typu akumulatorów może spowodować pożar w przypadku używania z akumulatorami innego typu.*

b) **W elektronarzędziach należy używać wyłącznie akumulatorów przeznaczonych do tego celu.** *Używanie innych akumulatorów może prowadzić do obrażeń ciała i powstania ryzyka pożaru.*

c) **Nieużywany akumulator należy trzymać z dala od spinaczy biurowych, monet, kluczy, gwoździ, śrub lub innych drobnych metalowych przedmiotów, które mogłyby spowodować zmostkowanie/zwarcie jego styków.** *Zwarcie styków akumulatora może spowodować oparzenia lub powstanie pożaru.*

d) **W przypadku niewłaściwego użytkowania może dojść do wycieku elektrolitu z akumulatora. Należy wówczas unikać kontaktu z tą cieczą. W razie przypadkowego kontaktu należy spłukać miejsce kontaktu wodą. Jeśli ciecz dostanie się do oczu, należy dodatkowo skorzystać z pomocy medycznej.** *Wyciekający z akumulatora elektrolit może spowodować podrażnienia skóry lub poparzenia.*

e) **Nie wolno używać uszkodzonego lub zmodyfikowanego akumulatora.** *Uszkodzone lub zmodyfikowane akumulatory mogą zachowywać się w nieprzewidywalny sposób i spowodować pożar, wybuch lub obrażenia ciała.*

f) **Nie wolno narażać akumulatora na działanie ognia ani zbyt wysokich temperatur.** *Ogień lub temperatury przekraczające 130°C mogą spowodować wybuch.*

g) **Należy przestrzegać wszelkich instrukcji dotyczących ładowania i nigdy nie ładować akumulatora ani narzędzia akumulatorowego przy temperaturach spoza zakresu temperatur podanego w instrukcji obsługi.** *Nieprawidłowe ładowanie lub ładowanie przy temperaturach spoza dozwolonego zakresu temperatur może zniszczyć akumulator oraz zwiększyć ryzyko powstania pożaru.*

6) Serwis

a) **Elektronarzędzie powinno być naprawiane tylko przez odpowiednio wykwalifikowany personel specjalistyczny i tylko przy użyciu oryginalnych części zamiennych.** *Zapewnia to zachowanie niezmienionego poziomu bezpieczeństwa użytkowego elektronarzędzia.*

b) **Nigdy nie wolno wykonywać prac konserwacyjnych na uszkodzonych akumulatorach.** *Wszelkie czynności związane z konserwacją akumulatorów powinny być wykonywane wyłącznie przez producenta lub autoryzowane punkty serwisowe.*

Wskazówki bezpieczeństwa dla ręcznie prowadzonych wkrętaków i wkrętaków udarowych (według normy DIN EN 62841-2-2)

- **Elektronarzędzie należy trzymać za izolowane powierzchnie chwytne podczas wykonywania prac, przy których wkręcana śruba może natrafić na ukryte przewody elektryczne lub kabel zasilający elektronarzędzia.** *Kontakt śruby z przewodem pod napięciem może też spowodować przeniesienie napięcia na metalowe części urządzenia i doprowadzić do porażenia użytkownika prądem elektrycznym.*

Wskazówki dotyczące bezpiecznego używania akumulatorów

Pomimo zastosowania obszernych środków bezpieczeństwa obsługa akumulatorów wciąż wymaga zachowania należytej rozwagi i ostrożności.
Dla zapewnienia bezpiecznej eksploatacji akumulatorów należy koniecznie przestrzegać poniższych instrukcji i zaleceń.

Bezpieczna eksploatacja akumulatorów możliwa jest tylko przy sprawnych (nieuszkodzonych) ogniwach! Niewłaściwa obsługa prowadzi do uszkodzenia ogniw akumulatorów.

Uwaga! Analizy potwierdzają, że główną przyczyną szkód powodowanych przez akumulatory dużej mocy jest ich niewłaściwe stosowanie i nieprawidłowa pielęgnacja.

Wskazówki dotyczące akumulatora

- W chwili dostawy pakiet akumulatorowy urządzenia akumulatorowego nie jest naładowany. Dlatego przed pierwszym użyciem należy koniecznie naładować akumulator.
- Aby zapewnić optymalną moc akumulatora, należy unikać cykli jego głębokiego rozładowania! Akumulator należy ładować często.
- Akumulator należy przechowywać w chłodnym miejscu, najlepiej w temperaturze 15°C i przy poziomie naładowania wynoszącym przynajmniej 40%.
- Akumulatory litowo-jonowe podlegają naturalnym procesom starzenia. Najpóźniej wtedy, gdy sprawność akumulatora wynosi niewiele więcej niż 80% stanu początkowego, akumulator musi zostać wymieniony na nowy! Osłabione ogniwa w zestarzałym akumulatorze nie spełniają już wysokich wymagań wydajnościowych i tym samym stwarzają zagrożenie dla bezpieczeństwa użytkownika.
- Nie wolno wrzucać zużytych akumulatorów do otwartego ognia. Istnieje niebezpieczeństwo wybuchu! Akumulatorów nie wolno też podpalać ani poddawać procesowi spalania.
- **Akumulatorów nie wolno głęboko rozładowywać!** Głębokie rozładowanie szkodzi ogniwom akumulatora. Najczęstszą przyczyną głębokiego rozładowania pakietu akumulatorowego jest jego długie przechowywanie albo nieużywanie w stanie częściowo rozładowanym. Należy zakończyć pracę, gdy tylko zauważalne będzie wyraźne osłabienie mocy lub gdy zadziała elektroniczny mechanizm ochronny. Akumulator należy przechowywać dopiero po całkowitym naładowaniu.
- **Akumulator lub urządzenie należy chronić przed przeciążeniem!** Przeciążenie szybko prowadzi do przegrzania i uszkodzenia ogniw umieszczonych wewnątrz obudowy akumulatora, co często nie jest nawet odczuwalne na zewnątrz.
- **Należy unikać uszkodzeń i wstrząsów!** Akumulator, który spadł z wysokości powyżej 1 m lub był narażony na gwałtowne wstrząsy/uderzenia, musi zostać niezwłocznie wymieniony na nowy, nawet jeśli obudowa pakietu akumulatorowego wygląda na nienaruszoną. Umieszczone wewnątrz pakietu akumulatorowego ogniwa mogą być poważnie uszkodzone. Należy tu również przestrzegać wskazówek dotyczących usuwania zużytych akumulatorów.
- W przypadku przeciążenia i przegrzania wbudowany wyłącznik ochronny wyłącza urządzenie ze względów bezpieczeństwa. **Uwaga!** Nie należy wciskać włącznika w przypadku, gdy urządzenie zostało wyłączone przez wyłącznik ochronny. Może to doprowadzić do uszkodzenia akumulatora.
- Należy używać wyłącznie oryginalnych akumulatorów. Używanie innych akumulatorów może skutkować obrażeniami ciała, wybuchem oraz powstaniem pożaru.

Wskazówki dotyczące procesu ładowania

- Przewód należy chronić przed uszkodzeniami i ostrymi krawędziami. Uszkodzony kabel musi zostać niezwłocznie wymieniony na nowy, równowartościowy.
- Ładowarkę oraz akumulatory należy chronić przed dziećmi.
- Przy dużym obciążeniu pakiet akumulatorowy nagrzewa się. Przed przystąpieniem do ładowania należy odczekać, aż pakiet akumulatorowy ostygnie do temperatury pokojowej.
- **Akumulatorów nie wolno przeładowywać!** Należy przestrzegać maksymalnych czasów ładowania. Czasy te dotyczą tylko rozładowanych akumulatorów. Wielokrotne wkładanie do ładowarki naładowanego lub częściowo naładowanego akumulatora prowadzi do jego przeładowania i uszkodzenia ogniw. Nie wolno pozostawiać akumulatora podłączonego przez kilka dni do sieci elektrycznej.
- Nigdy nie wolno używać ani ładować akumulatorów, co do których istnieje przypuszczenie, że ostatnie ładowanie miało miejsce dawniej niż przed 12 miesiącami. Prawdopodobieństwo, że taki akumulator jest niebezpiecznie uszkodzony (z powodu głębokiego rozładowania), jest wysokie.
- Ładowanie akumulatora przy temperaturze poniżej 10°C prowadzi do chemicznego uszkodzenia ogniw i może spowodować pożar.
- Nie wolno używać akumulatorów, które w czasie ładowania uległy nagrzaniu, ponieważ ogniwa takich akumulatorów mogą być niebezpiecznie uszkodzone.
- Nie wolno używać akumulatorów, które w czasie ładowania uległy wybrzuszeniu lub zniekształceniu, albo jeśli wykazują inne niepokojące objawy (np. odgazowanie, syczenie, trzaskanie itp.).
- Akumulator nie może zostać nigdy rozładowywany do końca (maks. zalecany stopień rozładowania: 80%). Całkowite rozładowanie prowadzi do przedwczesnego zużycia ogniw akumulatora.
- Ładowanie akumulatorów nigdy nie może odbywać się bez nadzoru!

Ochrona przed czynnikami środowiskowymi

- Należy nosić odpowiednią odzież roboczą. Używać okularów ochronnych.
- **Urządzenie akumulatorowe należy chronić przed wilgocią i zamoknięciem.** Wilgoć oraz deszcz mogą doprowadzić do niebezpiecznego uszkodzenia ogniw akumulatora.
- Nie wolno ładować urządzenia akumulatorowego w strefie oddziaływania oparów oraz palnych cieczy.
- Urządzenie akumulatorowe należy ładować wyłącznie w stanie suchym i przy temperaturze otoczenia w zakresie od 10 do 40°C.
- Nie należy przechowywać urządzenia akumulatorowego ani akumulatora w miejscach, w których temperatura może przekraczać 40°C, w szczególności nie w samochodzie zaparkowanym na słońcu.
- **Akumulatory należy chronić przed przegrzaniem!** Przeciążenie, przeładowanie lub bezpośrednie oddziaływanie promieni słonecznych prowadzi do przegrzania i uszkodzenia ogniw. W żadnym wypadku nie wolno ładować ani używać akumulatorów, które uległy przegrzaniu – należy je niezwłocznie wymienić na nowe.
- **Przechowywanie akumulatorów i urządzenia akumulatorowego.** Urządzenie akumulatorowe należy przechowywać tylko w suchych pomieszczeniach, w których panuje temperatura w zakresie od 5 do 30°C. Chronić je przed działaniem wilgoci i bezpośrednim nasłonecznieniem! Akumulatory należy przechowywać tylko w stanie naładowanym (przynajmniej w 40%).
- Akumulator litowo-jonowy nie może zamarznąć. Akumulatory przechowywane dłużej niż 60 minut w temperaturze poniżej 0°C nie nadają się do ponownego użycia i muszą zostać usunięte.
- Podczas używania akumulatorów należy uważać na ładunki elektrostatyczne. Wyładowania elektrostatyczne mogą spowodować uszkodzenie elektronicznych układów ochronnych oraz ogniw akumulatora! Dlatego należy unikać ładunków elektrostatycznych i nigdy nie dotykać biegunów (styków) akumulatora!

Podczas wysyłki lub usuwania akumulatorów albo urządzenia akumulatorowego należy pamiętać, aby akumulatory zostały zapakowane pojedynczo do plastikowych worków, tak żeby uniknąć zwarć lub pożaru!

Dodatkowe informacje dotyczące elektronarzędzi

Hałas i wibracje zgodnie z normą EN 62841

Poziom ciśnienia akustycznego	L_{pA} = 66,7 dB(A)
Niepewność	K_{pA} = 3 dB(A)
Poziom mocy akustycznej	L_{wA} = 68,9 dB(A)
Niepewność	K_{WA} = 3 dB(A)

Działanie długotrwałego hałasu może spowodować utratę słuchu:

- Należy używać środków ochrony słuchu.
- Należy przerwać pracę w przypadku złego samopoczucia z powodu hałasu.
- Jeżeli poziom hałasu jest niespodziewanie wysoki lub urządzenie wydaje z siebie nietypowe dźwięki/odgłosy, należy przekazać je do zakładu specjalistycznego w celu dokonania naprawy.
- Nigdy nie wolno zawijać urządzenia w materiał tekstylny lub inny po to, aby stłumić emitowany przez nie hałas, ponieważ urządzenie nie będzie wówczas w wystarczającym stopniu wentylowane.

Przegrzane urządzenie stwarza ryzyko powstania pożaru i obrażeń ciała.

Wartość emisji drgań	a_h = 1,615 m/s²
Niepewność	K = 1,5 m/s²

Łączne wartości drgań (suma wektorowa z trzech kierunków) zostały wyznaczone zgodnie z normą EN 62841.

Ostrzeżenie! Podana wartość emisji drgań została zmierzona według znormalizowanej procedury badawczej i w zależności od sposobu stosowania elektronarzędzia może ulegać zmianie – w wyjątkowych przypadkach może być nawet wyższa od podanej wartości.

Podana wartość emisji drgań może być używana do porównywania tego elektronarzędzia z innym elektronarzędziem.

Podana wartość emisji drgań może być także wykorzystywana do wstępnego oszacowania uszczerbku na zdrowiu.

W przypadku dłuższego używania wibracje generowane przez urządzenie mogą prowadzić do odrętwiałości w rękach i barkach.

- Należy nosić miękkie rękawice ochronne.
- Należy przerwać pracę w przypadku złego samopoczucia z powodu wibracji.
- Aby ograniczyć wibracje, należy podczas pracy mocno trzymać urządzenie w obu rękach.

- Jeśli poziom wibracji jest niespodziewanie wysoki, należy przekazać produkt do warsztatu specjalistycznego w celu dokonania naprawy.

Generowany przez urządzenie hałas oraz wibracje należy ograniczyć do minimum:

- Należy używać wyłącznie urządzeń sprawnych technicznie.
- Urządzenie należy regularnie czyścić i konserwować.
- Należy dostosować swój sposób pracy do urządzenia.
- Nie wolno przeciążać urządzenia.
- W razie potrzeby należy zlecić sprawdzenie urządzenia przez specjalistów.
- Urządzenie należy wyłączyć, jeśli nie jest używane.

Usuwanie odpadów

Urządzenie, jego opakowanie oraz wbudowany akumulator wykonano z wartościowych materiałów, które powinny zostać przekazane do ponownego wykorzystania. Ponowne przetwarzanie odpadów powoduje zmniejszenie ich ilości i przyczynia się do ochrony środowiska naturalnego.

Opakowanie należy usunąć zgodnie z zasadami segregacji odpadów. Należy wykorzystać lokalne możliwości oddzielnego zbierania papieru, tektury oraz opakowań lekkich.

Urządzenia, **baterie i akumulatory**, które zostały oznaczone tym symbolem, nie mogą być wrzucane do zwykłych pojemników na odpady domowe! Użytkownik jest ustawowo zobowiązany do usuwania zużytego sprzętu oddzielnie od odpadów domowych. Urządzenia elektryczne zawierają substancje niebezpieczne. W przypadku nieprawidłowego przechowywania i usuwania mogą one szkodzić zdrowiu oraz środowisku naturalnemu. Informacji na temat punktów zbiórki bezpłatnie przyjmujących zużyty sprzęt udzieli Państwu administracja samorządowa.

Zużyte baterie i akumulatory należy przekazywać do gminnych bądź miejskich punktów zbiórki lub też wrzucać je do specjalnych pojemników, udostępnionych w sklepach handlujących bateriami. Przed usunięciem należy zakleić styki baterii/akumulatorów litowych.

Li-Ion

Uwaga! To urządzenie zawiera akumulator, który ze względów bezpieczeństwa jest wbudowany na stałe i nie może być wyjęty bez zniszczenia obudowy produktu. Nieprawidłowy demontaż akumulatora może stwarzać zagrożenie dla bezpieczeństwa użytkownika. Z tego powodu należy przekazać zużyty produkt w stanie nieotwartym do punktu zbiórki, który zadba o właściwą utylizację produktu oraz zawartego w nim akumulatora.

www.tchibo.pl/instrukcje

Súprava s miniskrutkovačom na akumulátor

Číslo výrobku: 708 753

Výrobca: Jaxmotech GmbH, Ostring 60,
66740 Saarlouis, Germany (Nemecko)

(sk) **Originálny návod na použitie**

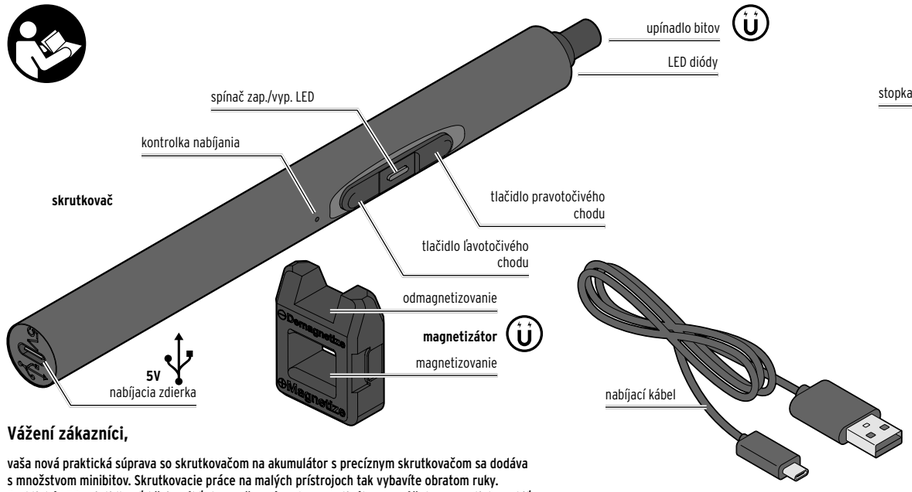

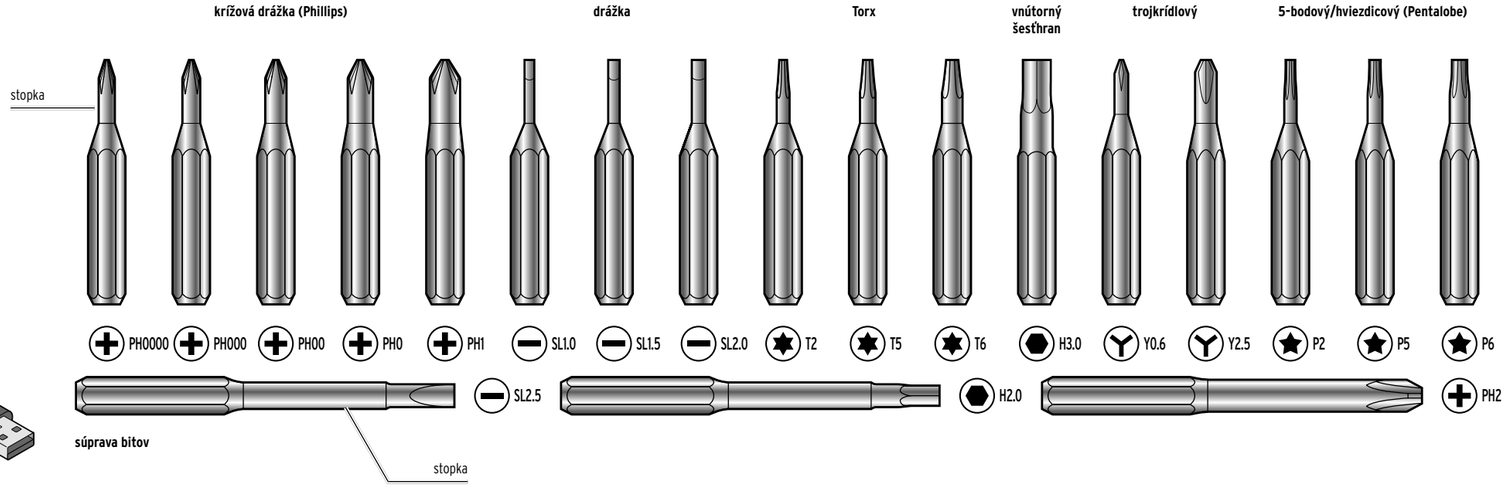

Vážení zákazníci,

vaša nová praktická súprava so skrutkovačom na akumulátor s precíznym skrutkovačom sa dodáva s množstvom minibitov. Skrutkovacie práce na malých prístrojoch tak vybavíte obratom ruky. Praktické LED svietidlo uľahčuje výhľad na vašu prácu. S magnetizátorom môžete magneticky nabiť minibity a tak precízne viesť malé skrutky.

Želáme vám veľa spokojnosti s týmto výrobkom.

Tento výrobok je vybavený bezpečnostnými prvkami. Napriek tomu si pozorne prečítajte bezpečnostné upozornenia na opačnej strane a výrobok používajte len spôsobom opísaným v tomto návode, aby nedopatrením nedošlo k poraneniam alebo škodám.

Uschovajte si tento návod na neskoršie použitie. Ak výrobok postúpite inej osobe, musíte jej odovzdať aj tento návod.

Uvedenie do prevádzky

Vybalenie

NEBEZPEČENSTVO pre deti – Nebezpečenstvo ohrozenia života udusením/prehltnutím

- Zabráňte prístupu detí k prístroju a obalovému materiálu. Obalový materiál okamžite zlikvidujte. Prístroj vždy uschovávajte mimo dosahu detí.

▷ Otvorte obal a opatrne vyberte prístroj.

▷ Odstráňte obalový materiál. Skontrolujte úplnosť dodávky.
Skontrolujte prepravné poškodenia prístroja a príslušenstva.

Nabíjanie akumulátora

Pred prvým uvedením do prevádzky musíte akumulátor nabiť. Trvá to maximálne 45 minút.

Potrebujete USB sieťový adaptér s výstupným výkonom 5 VDC 1 A.

1. Prepojte dodaný nabíjací kábel s nabíjacou zdierkou prístroja a vhodným USB sieťovým adaptérom.

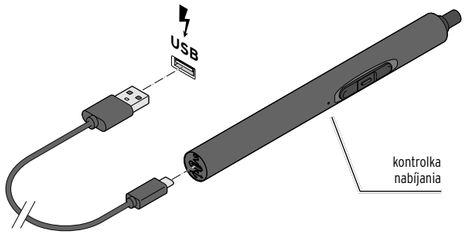

2. Zapojte sieťový adaptér do dobre dostupnej sieťovej zásuvky.
   Nabíjacia kontrolka svieti
   … na **bielo** počas nabíjania.
   … na **modro**, ak je akumulátor plne nabitý.
3. Vytiahnite sieťový adaptér zo zásuvky a nabíjací kábel z nabíjacej zdierky prístroja.

Opakované nabitie je potrebné po zistení zníženia výkonu akumulátorového skrutkovača.

Upozornenia k akumulátoru

- Akumulátor je chránený proti hlbokému vybitiu. Integrovaný ochranný okruh automaticky vypne prístroj, keď je akumulátor vybitý. Upínadlo bitov sa v takomto prípade neotáča. V záujme dlhej životnosti akumulátora by ste sa však mali postarať o včasné opätovné nabitie akumulátora.
- Na čo najdlhšie udržanie plnej kapacity akumulátora nabíjajte akumulátor aj pri jeho nepoužívaní minimálne 1x mesačne a počas nabíjania ho nepoužívajte.
- Akumulátor nabíjajte pri teplotách +10 až +40 °C.
- Kapacita akumulátora sa najdlhšie zachová pri izbovej teplote.
  Čím nižšia je teplota okolia, tým kratší je prevádzkový čas.
- Na šetrenie akumulátora a úsporu energie odpojte USB sieťový adaptér po nabíjaní zo zásuvky.

Používanie

UPOZORNENIE – Vecné škody
- Používajte len bezchybné a vhodné bity v správnej veľkosti.
  Príliš veľké alebo príliš malé bity môžu zničiť hlavu skrutky a/alebo samotný bit.
- Prístroj nie je dimenzovaný na vŕtanie, brúsenie a pod.
  V prístroji používajte výhradne pribalené bity.
- Ak prístroj medzičasom odložíte, dbajte na to, aby nemohol spadnúť z hrany stola a pod.
  Optimálne je, ak ho uložíte do príslušného puzdra.

- Akumulátorový skrutkovač je precízne náradie na jemné práce. Preto je vybavený iba nízkym elektrickým krútiacim momentom, aby sa nepoškodila skrutka a závit otvoru na skrutku. Môže to viesť k tomu, že príp. pri uvoľňovaní a pri poslednom „doťahovaní" skrutky budete musieť použiť skrutkovač manuálne, tzn. skrutku dotiahnete pevne rukou. Ani pri manuálnom doťahovaní nevyvíjajte príliš veľkú silu.
- Pri stavbe modelov alebo pri elektrických prístrojoch je okrem veľkosti bitov dôležitá aj dĺžka stopky. Čím je stopka kratšia, tým bližšie k objektu môžete pracovať. Ak je však skrutka hlboko ponorená v telese prístroja, potrebujete dlhšiu stopku, aby ste k nej vôbec dosiahli. Súprava so skrutkovačom na akumulátor má preto okrem bežných minibitov s krátkou stopkou aj niektoré s dlhšou stopkou.

Nasadenie bitu

1. Vyberte vhodný bit, ktorý sa presne hodí do hlavy skrutky.
2. Nasaďte bit do upínadlo bitov skrutkovača až na doraz.
   Upínadlo bitov je magnetické a udrží bit v pozícii.

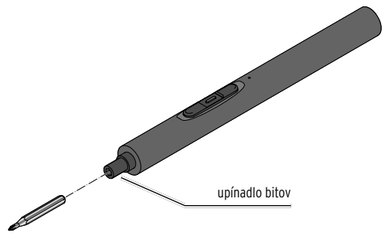

▷ Bit pri vyberaní vytiahnite z upínadla bitov proti miernemu odporu.

Dotiahnutie/uvoľnenie skrutky

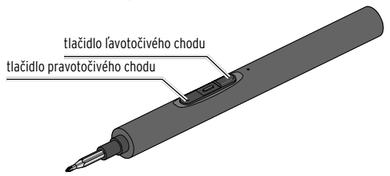

▷ Na zaskrutkovanie skrutky v smere hodinových ručičiek podržte stlačené tlačidlo pravotočivého chodu.
Ak skrutka nie je celkom dotiahnutá, ale skrutkovač sa zastaví, doťahujte posledný kúsok rukou.

▷ Na uvoľnenie skrutky proti smeru hodinových ručičiek podržte stlačené tlačidlo ľavotočivého chodu.
Ak skrutka sedí na začiatku príliš pevne, uvoľnite najprv 1-2 otočenia rukou.

Magnetizovanie

Aby ste uvoľnili jednu ruku, často sa oplatí zmagnetizovať vložený bit, takže skrutka sa „prilepí" na špičku bitu a tiež sa tak ľahko nestratí. Po použití by ste mali bit znova odmagnetizovať, aby na ňom nezostalo nič prichytené.

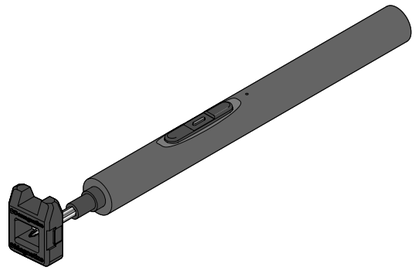

1. Na zmagnetizovanie hrotu bitu ho podržte v dolnej časti magnetizátora („**+ Magnetize**").
2. Uchyťte skrutku hrotom bitu.

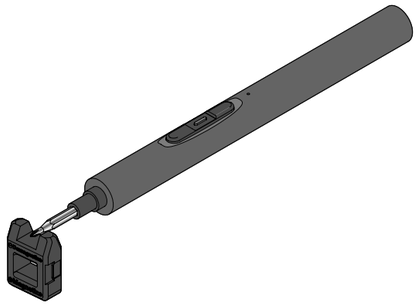

3. Na opätovné odmagnetizovanie podržte hrot bitu v hornej časti magnetizátora („**– Demagnetize**").

Čistenie

UPOZORNENIE – Vecné škody
- Nevystavujte prístroj pôsobeniu vlhkosti. Chráňte ho aj pred kvapkajúcou a striekajúcou vodou.
- Na čistenie nepoužívajte ostré chemikálie, agresívne ani abrazívne čistiace prostriedky.

Prístroj vyčistite vždy okamžite po použití. Správne a pravidelné čistenie predlžuje životnosť vášho prístroja.

▷ V prípade potreby utrite prístroj suchou handričkou.

Technické údaje

Model:	708 753		
Dátum výroby:	2025/03		
Akumulátor (nevymeniteľný)	lítium-iónový 3,7 V DC 260 mAh, menovitá energia: 0,96 Wh (testovaný podľa UN 38.3) doba nabíjania: cca 45 minút		
Menovitý príkon:	5 V DC 1 A		
Motor:	napájanie: 3,7 V ⎓ výkon: 1,85 W voľnobežné otáčky: 230 min^{-1} pravotočivý/ľavotočivý chod: áno		
Hladina akustického tlaku:	L_{pA} = 66,7 dB(A)	neistota	K_{pA} = 3 dB(A)
Hladina akustického výkonu:	L_{wA} = 68,9 dB(A)	neistota	K_{WA} = 3 dB
Hodnota emisie vibrácií:	a_h = 1,615 m/s^2	neistota	K = 1,5 m/s^2
Hmotnosť:	cca 0,06 kg		
Teplota prostredia:	prevádzka: skladovanie:	+10 až +40 °C +5 až +30 °C	

Informácie o vloženom akumulátore

Výrobca
Hunan Huahui New Energy Co., Ltd.
No. 8, Zizhu Road, Heshan District, Yiyang City,
Hunan,
P.R. China
www.huahuienergy.com
E-mail
huahui@huahuienergy.com

Model
NSC1040-1S1P
Netto hmotnosť
35 g
Dátum výroby
2025/03
Vyrobené
v Číne

Vyhlásenie o zhode

Spoločnosť Jaxmotech GmbH vyhlasuje týmto, že tento výrobok spĺňa v čase uvedenia na trh základné požiadavky a ostatné príslušné ustanovenia smerníc …
- 2006/42/ES; 2014/30/EÚ
- 2011/65/EÚ

… a noriem …
- EN 62841-1:2015+A11:2022
- EN 62841-2-2: 2014
- EN IEC 55014-1:2021
- EN IEC 55014-2:2021

Úplné vyhlásenie o zhode nájdete na stránke www.jaxmotech.de/downloads.

146192AB4X4XV · 2025-01

K tomuto návodu

Symboly v tomto návode:

Tento symbol varuje pred nebezpečenstvom poranenia.
NEBEZPEČENSTVO upozorňuje na bezprostredné nebezpečenstvo vážneho poranenia alebo ohrozenia života.
VAROVANIE upozorňuje na možné nebezpečenstvo vážneho poranenia alebo ohrozenia života.
POZOR varuje pred možnými ľahkými poraneniami.
UPOZORNENIE varuje pred možnými vecnými škodami.

VAROVANIE – na obmedzenie nebezpečenstva poranenia si pred používaním prečítajte návod na použitie.

Noste chrániče sluchu.
Vplyv hluku môže spôsobiť stratu sluchu.

Noste ochranné okuliare.
Iskry vznikajúce pri práci alebo úlomky, triesky a prach odletujúce z prístroja môžu spôsobiť stratu zraku.

Hladina akustického tlaku L_{WA} prístroja.

Tento výrobok obsahuje lítiovo-iónový akumulátor. Dodržiavajte pokyny na likvidáciu.

Li-Ion

Takto sú označené doplňujúce informácie.

Pre vašu bezpečnosť ⚠

Účel použitia

- Výrobok je určený na používanie s minibitmi (šírka 4 mm) na doťahovanie a uvoľňovanie malých skrutiek do priemeru max. 3,5 mm / doťahovacia sila max. 0,3 Nm na súkromných elektrických prístrojoch.
  Nie je vhodný na väčšie skrutky s vyššou doťahovacou silou, napr. na nábytku.
- Výrobok je určený na súkromné použitie a nie je vhodný na komerčné účely.
- Prístroj sa smie používať len podľa svojho určenia. Akékoľvek iné použitie sa považuje za použitie v rozpore so stanoveným účelom. Za takéto škody alebo za poranenia akéhokoľvek druhu je zodpovedný používateľ/operátor a nie výrobca.

Nebezpečenstvo pre deti a osoby s obmedzenou schopnosťou obsluhovať elektrické prístroje

- Tento prístroj nesmú používať deti ani osoby, ktoré ho v dôsledku svojich fyzických, zmyslových alebo duševných schopností či nedostatočných skúseností alebo neznalostí nie sú schopné bezpečne používať. Majte deti pod dohľadom, aby ste zabezpečili, že sa s prístrojom nebudú hrať.
- Obalový materiál a drobné časti (bity) uchovávajte mimo dosahu detí.
  Okrem iného hrozí nebezpečenstvo prehltnutia a udusenia!

Nebezpečenstvo zásahu elektrickým prúdom

- Prístroj sa nesmie používať v priestoroch s nebezpečenstvom výbuchu.
- Výrobok chráňte pred vlhkosťou. Pri prieniku vody do prístroja sa zvyšuje nebezpečenstvo úrazu elektrickým prúdom.
- Nepoužívajte prístroj, kým je na nabíjanie zapojený v elektrickej sieti. Prístroj nenabíjajte v exteriéroch ani v miestnostiach s vysokou vlhkosťou vzduchu.
- Pred používaním skontrolujte, či všetky pohyblivé diely prístroja fungujú správne a či sa nezasekávajú, alebo či nie sú zlomené alebo poškodené tak, že dôjde k ohrozeniu funkčnosti prístroja. Neuvádzajte prístroj do prevádzky, keď sú na ňom viditeľné škody alebo po jeho páde.
- Na výrobku nevykonávajte žiadne zmeny. Opravy prístroja zverte len špecializovanej opravovni.

Tento výrobok obsahuje lítiový akumulátor. Hrozí nebezpečenstvo vytečenia, úniku plynu, ako aj výbuchu a požiaru:

- Akumulátor integrovaný vo výrobku nemôžete a nesmiete vymieňať, resp. vyberať sami. Pri neodbornej výmene akumulátora hrozí nebezpečenstvo výbuchu. Ako náhrada sa musí použiť ten istý alebo rovnocenný typ akumulátora. Pri poškodení akumulátora sa obráťte na špecializovanú opravovňu.
- Akumulátory sa nesmú rozoberať, hádzať do ohňa, ohrievať nad 60 °C ani skratovať. Na akumulátoroch nevykonávajte žiadne zmeny a/ani ich nedeformujte/nezohrievajte/nerozoberajte. Nedovoľte, aby sa poškodené akumulátory dostali do kontaktu s vodou.
- Chráňte akumulátory pred nadmerným teplom, priamym slnečným žiarením, extrémne nízkym tlakom vzduchu (ako napr. vo veľkých výškach) alebo extrémnymi teplotami, pretože tieto môžu explodovať alebo môžu unikať horľavé kvapaliny alebo plyny.
- Na nabíjanie výrobku používajte len priložený nabíjací kábel a vhodný sieťový adaptér, ktorý zodpovedá technickým údajom výrobku. Nepoužívajte poškodený USB sieťový adaptér ani sa nepokúšajte opraviť poškodený sieťový adaptér.
- Ak dôjde k vytečeniu akumulátora, zabráňte kontaktu s pokožkou, očami a sliznicami. Postihnuté miesta prípadne opláchnite vodou a okamžite vyhľadajte lekára.

Nebezpečenstvo poranenia

- Nedopusťte, aby prístroj používali osoby, ktoré s ním nie sú oboznámené, alebo ktoré si neprečítali tento návod.
- Vylúčte možnosť náhodného spustenia prístroja.
- Používajte len bezchybné bity.
- Na zaistenie vašej vlastnej bezpečnosti používajte len príslušenstvo a prídavné zariadenia, ktoré sú uvedené v tomto návode na použitie alebo odporúčané, resp. uvádzané výrobcom. Pri používaní príslušenstva, ktoré nie je odporúčané v tomto návode na použitie, sa vystavujete nebezpečenstvu poranenia osôb.
- Nepoužívajte prístroj s poškodeným spínačom. Prístroj, ktorý sa už nedá zapnúť alebo vypnúť, je nebezpečný a musí sa opraviť.
- Prístroj používajte len za denného svetla alebo pri dobrom umelom osvetlení.

Vecné škody

- Magnet udržujte vo vzdialenosti kariet s magnetickými pásikmi ako sú kreditné karty, platobné karty atď. Mohli by sa poškodiť. Magnet udržujte aj mimo dosahu CRT obrazoviek, magnetických pamäťových médií, hodiniek a všetkých prístrojov, ktoré môže magnetizmus poškodiť alebo narušiť ich funkciu.
- Chráňte prístroj pred nárazmi, pádom, prachom, vlhkosťou, priamym slnečným žiarením a extrémnymi teplotami.
- Používajte len bity vhodné k hlave skrutky. Inak sa bit a/alebo hlava skrutky poškodí.
- V prístroji je zabudovaná LED. Nedá a nesmie sa vymieňať.
- Na čistenie nepoužívajte abrazívne ani žieravé prostriedky, resp. tvrdé kefy atď.

Všeobecné bezpečnostné upozornenia pre elektrické ručné náradie (podľa DIN EN 62841-1)

VAROVANIE! Prečítajte si všetky bezpečnostné upozornenia, pokyny, obrázky a technické údaje, ktorými je označené toto elektrické ručné náradie. *Nedodržiavanie bezpečnostných upozornení a pokynov môže viesť k úrazu elektrickým prúdom, požiaru a/alebo k vážnym poraneniam.* **Všetky bezpečnostné upozornenia a pokyny si odložte pre prípad neskoršej potreby.** *Pojem „elektrické ručné náradie" použitý v bezpečnostných upozorneniach sa vzťahuje na elektrické ručné náradie napájané z elektrickej siete (so sieťovým káblom) a na elektrické ručné náradie napájané akumulátorom (bez sieťového kábla).*

1) Bezpečnosť práce

a) **Udržiavajte svoju pracovnú oblasť čistú a dobre osvetlenú.** *Neporiadok a neosvetlené pracovné oblasti môžu viesť k úrazom.*

b) **Nepoužívajte elektrické ručné náradie v prostrediach s nebezpečenstvom výbuchu, v ktorých sa nachádzajú horľavé kvapaliny, plyny alebo horľavý prach.** *Elektrické ručné náradie produkuje iskry, ktoré môžu zapáliť prach alebo výpary.*

c) **Počas používania elektrického ručného náradia vylúčte prítomnosť detí a iných osôb.** *Rozptýlenie môže viesť k strate kontroly nad elektrickým ručným náradím.*

2) Elektrická bezpečnosť

a) **Prípojná zástrčka elektrického ručného náradia musí byť vhodná na zastrčenie do zásuvky. Nie sú prípustné žiadne úpravy zástrčky. Na napájanie elektrického ručného náradia s ochranným uzemnením nikdy nepoužívajte adaptéry do zásuvky.** *Neupravené zástrčky a vhodné zásuvky znižujú nebezpečenstvo úrazu elektrickým prúdom.*

b) **Vyhnite sa telesnému kontaktu s uzemnenými povrchmi, ako sú napr. rúry, súčasti kúrenia, sporáky a chladničky.** *Po uzemnení vášho tela hrozí zvýšené nebezpečenstvo úrazu elektrickým prúdom.*

c) **Nevystavujte elektrické ručné náradie dažďu a vlhkosti.** *Pri prieniku vody do elektrického ručného náradia sa zvyšuje nebezpečenstvo úrazu elektrickým prúdom.*

d) **Nepoužívajte kábel na iný ako stanovený účel, napr. na prenášanie alebo zavesenie elektrického ručného náradia, resp. na vytiahnutie zástrčky zo zásuvky. Nevystavujte kábel sálavému teplu a kontaktu s olejom, ostrými hranami alebo pohybujúcimi sa časťami.** *Poškodený alebo zamotaný kábel zvyšuje nebezpečenstvo úrazu elektrickým prúdom.*

e) **Pri práci s elektrickým ručným náradím používajte iba predlžovacie káble, ktoré sú vhodné na použitie v exteriéri.** *Používanie predlžovacieho kábla vhodného do exteriéru znižuje nebezpečenstvo úrazu elektrickým prúdom.*

f) **Ak nie je možné vylúčenie používania elektrického ručného náradia vo vlhkom prostredí, použite prúdový chránič.** *Používanie prúdového chrániča znižuje nebezpečenstvo úrazu elektrickým prúdom.*

3) Bezpečnosť osôb

a) **Sústreďte sa, dávajte pozor na to, čo robíte a pri práci s elektrickým ručným náradím postupujte s rozvahou. Ak pociťujete únavu alebo ste pod vplyvom drog, alkoholu alebo liekov, nepoužívajte elektrické ručné náradie.** *Chvíľka nepozornosti pri používaní elektrického ručného náradia môže viesť k vážnym poraneniam.*

b) **Noste osobné ochranné prostriedky a vždy ochranné okuliare.** *Nosením osobných ochranných prostriedkov, ako napr. protiprachovej masky, protišmykovej bezpečnostnej obuvi, ochrannej prilby alebo chráničov sluchu, znižujete v závislosti od spôsobu použitia elektrického ručného náradia nebezpečenstvo vzniku úrazov.*

c) **Vylúčte možnosť náhodného uvedenia do prevádzky. Pred uchopením, prenášaním alebo pripojením na napájanie zo siete a/alebo na akumulátor sa presvedčte, či je elektrické ručné náradie vypnuté.** *Inak môže viesť prenášanie elektrického ručného náradia s prstom na spínači alebo pripájanie zapnutého elektrického ručného náradia na napájanie k úrazom.*

d) **Pred zapnutím elektrického ručného náradia odstráňte nastavovacie nástroje alebo kľúč na skrutky.** *Nástroj alebo kľúč nachádzajúci sa v rotujúcej časti elektrického ručného náradia môže spôsobiť poranenia.*

e) **Vyhýbajte sa neprirodzeným telesným polohám. Dbajte na bezpečný postoj a vždy udržiavajte rovnováhu.** *Pri neočakávaných situáciách budete môcť lepšie kontrolovať elektrické ručné náradie.*

f) **Noste vhodný odev. Nenoste príliš voľný odev alebo šperky. Zabráňte kontaktu vlasov a odevu s pohyblivými dielmi.** *Pohyblivé diely môžu zachytiť voľný odev, šperky alebo dlhé vlasy.*

g) **Ak sa môžu montovať zariadenia na odsávanie a zachytávanie prachu, musia sa pripojiť a správne používať.** *Používanie odsávania prachu môže znížiť ohrozenie prachom.*

h) **Nenechajte sa ukolísať falošným pocitom bezpečia a neignorujte bezpečnostné pravidlá pre elektrické ručné náradie, aj keď ste s elektrickým ručným náradím po opakovanom použití oboznámený.** *Neopatrné konanie môže viesť k vážnym zraneniam v priebehu zlomku sekundy.*

4) Používanie a manipulácia s elektrickým ručným náradím

a) **Nepreťažujte elektrické ručné náradie. Používajte elektrické ručné náradie určené na vami vykonávanú prácu.** *S vhodným elektrickým ručným náradím budete pracovať v uvedenom výkonnostnom rozsahu lepšie a bezpečnejšie.*

b) **Nepoužívajte elektrické ručné náradie s poškodeným spínačom.** *Elektrické ručné náradie, ktoré sa už nedá zapnúť alebo vypnúť, je nebezpečné a musí sa opraviť.*

c) **Pred nastavovaním elektrického ručného náradia, výmenou dielov vkladacích nástrojov alebo odkladaním elektrického ručného náradia vytiahnite zástrčku zo zásuvky a/alebo odstráňte odoberateľný akumulátor.** *Týmto preventívnym opatrením vylúčite možnosť náhodného spustenia elektrického ručného náradia.*

d) **Nepoužívané elektrické ručné náradie odložte mimo dosahu detí. Nedopusťte, aby elektrické ručné náradie používali osoby, ktoré s ním nie sú oboznámené, alebo ktoré si neprečítali tieto pokyny.** *Elektrické ručné náradie je pri používaní neskúsenými osobami nebezpečné.*

e) **Starostlivo ošetrujte elektrické ručné náradie a vložený nástroj. Skontrolujte, či pohyblivé diely fungujú správne a či sa nezasekávajú, či nie sú diely zlomené alebo poškodené tak, že by došlo k obmedzeniu funkčnosti elektrického ručného náradia. Pred použitím elektrického ručného náradia nechajte opraviť poškodené diely.** *Príčinou mnohých úrazov je zlá údržba elektrického ručného náradia.*

f) **Rezné nástroje udržiavajte ostré a čisté.** *Starostlivo ošetrované rezné nástroje s ostrými reznými hranami sa zasekávajú menej a ich vedenie je jednoduchšie.*

g) **Používajte elektrické ručné náradie, príslušenstvo, vložené nástroje atď. podľa týchto pokynov. Pritom zohľadňujte pracovné podmienky a vykonávané činnosti.** *Výsledkom používania elektrického ručného náradia na iný ako stanovený účel môžu byť nebezpečné situácie.*

h) **Udržujte rukoväti a uchopovacie plochy suché, čisté a bez oleja a tuku.** *Šmykľavé rukoväti a uchopovacie plochy neumožňujú bezpečné ovládanie a kontrolu elektrického ručného náradia v nepredvídateľných situáciách.*

5) Používanie a manipulácia s akumulátorovým náradím

a) **Akumulátory nabíjajte iba s nabíjačkami odporúčanými od výrobcu.** *Nabíjačka vhodná pre istý druh akumulátorov môže byť pri jej použití s inými akumulátormi potenciálnym zdrojom požiaru.*

b) **V elektrickom ručnom náradí používajte len určené akumulátory.** *Pri používaní iných akumulátorov hrozí nebezpečenstvo poranenia alebo vzniku požiaru.*

c) **Zabráňte kontaktu nepoužívaných akumulátorov s kancelárskymi spinkami, mincami, kľúčmi, klincami, skrutkami alebo inými drobnými kovovými predmetmi, ktoré by mohli spôsobiť premostenie kontaktov.** *Výsledkom skratu medzi kontaktmi akumulátora môžu byť popáleniny alebo požiar.*

d) **Pri nesprávnom používaní môže dôjsť k úniku elektrolytu z akumulátora. Vyhýbajte sa kontaktu s ním. Pri náhodnom kontakte si postihnuté miesto opláchnite vodou. Po zásahu zraku elektrolytom okrem toho vyhľadajte aj lekársku pomoc.** *Uniknutý elektrolyt môže podráždiť pokožku alebo spôsobiť popáleniny.*

e) **Nepoužívajte poškodený ani zmenený akumulátor.** *Poškodené alebo zmenené akumulátory sa môžu správať nepredvídateľne a spôsobiť požiar, explóziu a poranenia.*

f) **Nevystavujte akumulátor ohňu ani príliš vysokým teplotám.** *Oheň a teploty nad 130 °C môžu spôsobiť výbuch.*

g) **Rešpektujte všetky pokyny k nabíjaniu a nikdy nenabíjajte akumulátor alebo akumulátorové náradie mimo teplotného rozsahu stanoveného v návode na obsluhu.** *Nesprávne nabíjanie alebo nabíjanie mimo prípustného teplotného rozsahu môže zničiť akumulátor a zvýšiť nebezpečenstvo požiaru.*

6) Servis

a) **Opravu vášho elektrického ručného náradia zverte len kvalifikovanému odbornému personálu, ktorý používa originálne náhradné diely.** *Zaistíte si tým zachovanie bezpečnosti elektrického ručného náradia.*

b) **Nikdy nevykonávajte údržbu na poškodených akumulátoroch.** *Všetku údržbu akumulátorov smie vykonávať len výrobca alebo oprávnené zákaznícke servisy.*

Bezpečnostné upozornenia pre ručne vedené skrutkovače a rázové uťahovače (podľa DIN EN 62841-2-2)

- **Pri prácach, pri ktorých môže skrutka zasiahnuť skryté elektrické vedenia alebo vlastné prípojné vedenie, držte ručné elektrické náradie za izolované úchopné plochy.** *Pri kontakte skrutky s vodičom pod napätím sa elektrická energia môže preniesť na kovové časti elektrického ručného náradia, čoho výsledkom môže byť zásah elektrickým prúdom.*

Upozornenia na bezpečnú prevádzku akumulátorov

Napriek rozsiahlym bezpečnostným opatreniam musíte pri manipulácii s akumulátormi postupovať vždy obozretne.
Na zaistenie bezpečnej prevádzky bezpodmienečne rešpektujte nasledujúce body.
Bezpečná prevádzka je zaručená len pri nepoškodených článkoch! Pri nesprávnej manipulácii môže dôjsť k poškodeniu článkov.

Pozor! Analýzy potvrdzujú, že hrubé nesprávne používanie a nevhodná starostlivosť sú hlavnými príčinami škôd spôsobených vysokovýkonnými akumulátormi.

Upozornenia pre akumulátor

- Blok akumulátorov akumulátorového prístroja je v dodávanom stave nenabitý. Pred prvým uvedením do prevádzky preto musíte akumulátor nabiť.
- Na dosiahnutie optimálneho výkonu akumulátora eliminujte cykly hlbokého vybitia! Akumulátor často nabíjajte.
- Akumulátor skladujte v chlade, najlepšie pri teplote 15 °C a pri zvýšnej kapacite nabitia min. 40 %.
- Lítiovo-iónové akumulátory podliehajú prirodzenému starnutiu. Akumulátor musíte vymeniť najneskôr, keď jeho výkonnosť dosahuje už len 80 % z nového stavu! Vyčerpané články zostarnutého bloku akumulátorov nie sú schopné pokrývať vysoké nároky na výkon a predstavujú preto bezpečnostné riziko.
- Nevhadzujte vybité akumulátory do otvoreného ohňa. Nebezpečenstvo výbuchu! Nezapaľujte a nespaľujte akumulátory.
- **Zabráňte hlbokému vybitiu akumulátorov!** Hlboké vybitie poškodzuje články akumulátorov. Najčastejšou príčinou hlbokého vybitia blokov akumulátorov je dlhé skladovanie, resp. nepoužívanie čiastočne vybitých akumulátorov. Prácu ukončite okamžite po badateľnom poklese výkonu alebo po reakcii ochrannej elektroniky. Akumulátor uskladnite až po úplnom nabití.
- **Chráňte akumulátory, resp. elektrické ručné náradie pred preťažením!** Preťaženie povedie rýchlo k prehriatiu a poškodeniu článkov vo vnútri telesa akumulátora bez toho, aby sa prehrievanie prejavilo navonok.
- **Zabráňte poškodeniam a nárazom!** Okamžite vymieňajte akumulátory, ktoré spadli z výšky viac ako 1 m, alebo ktoré boli vystavené silným nárazom, a to aj v prípade, ak sa teleso bloku akumulátora javí ako nepoškodené. Články vo vnútri akumulátora môžu byť vážne poškodené. V tomto prípade rešpektujte aj upozornenia o likvidácii.
- Pri preťažení a prehriatí vypína integrované ochranné vypínanie prístroja z bezpečnostných dôvodov. **Pozor!** Po vypnutí prístroja ochranným vypínaním už nestláčajte spínač zap./vyp. Mohli by ste poškodiť akumulátor.
- Používajte len originálne akumulátory. Pri používaní iných akumulátorov hrozí nebezpečenstvo poranenia, výbuchu alebo vzniku požiaru.

Pokyny k nabíjaniu

- Chráňte kábel pred poškodením a ostrými hranami. Poškodený kábel sa musí ihneď vymeniť za rovnocenný kábel.
- Zabráňte deťom v prístupe k akumulátorom a akumulátorovému prístroju.
- Blok akumulátorov sa pri intenzívnom zaťažení zohreje. Pred začiatkom nabíjania nechajte blok akumulátorov vychladnúť na izbovú teplotu.
- **Nenabíjajte akumulátory príliš!** Rešpektujte maximálne doby nabíjania. Tieto doby nabíjania platia len pre vybité akumulátory. Viacnásobné zapojenie nabitého alebo hlboko vybitého akumulátora povedie k prebitiu a poškodeniu článkov. Nenechávajte akumulátory zapojené do elektrickej siete viacero dní.
- Nikdy nepoužívajte a nenabíjajte akumulátory, o ktorých predpokladáte, že od posledného nabitia uplynulo viac ako 12 mesiacov. Pravdepodobnosť nebezpečného poškodenia akumulátora (hlboké vybitie) je veľmi vysoká.
- Nabíjanie pri teplote nižšej ako 10 °C spôsobuje chemické poškodenie článkov a môže viesť k požiaru.
- Nepoužívajte akumulátory, ktoré sa počas nabíjania zohrejú, pretože ich články by mohli byť nebezpečne poškodené.
- Nepoužívajte akumulátory, ktoré sa počas nabíjania vydujú alebo zdeformujú, resp. na ktorých sa prejavujú iné nezvyčajné príznaky (uvoľňovanie plynov, syčanie, praskanie, ...).
- Nevybíjajte akumulátory úplne (odporúčaná miera vybitia max. 80 %). Úplné vybitie vedie k predčasnému starnutiu článkov akumulátora.
- Nikdy nenechávajte akumulátory počas nabíjania bez dozoru!

Ochrana pred vplyvmi prostredia

- Noste vhodný pracovný odev. Používajte ochranné okuliare.
- **Chráňte akumulátorové zariadenie pred vlhkosťou a dažďom.** Vlhkosť a dážď môžu spôsobiť nebezpečné poškodenie článkov.
- Akumulátorový prístroj nenabíjajte v oblasti výskytu pár a horľavých kvapalín.
- Akumulátorový prístroj nabíjajte v suchom stave a pri teplote okolia 10 – 40 °C.
- Akumulátorový prístroj a akumulátor neuchovávajte na miestach, kde sa teploty môžu vyšplhať nad 40 °C, najmä nie v motorovom vozidle zaparkovanom na slnku.
- **Chráňte akumulátory pred prehriatím!** Preťaženie, prílišné nabitie alebo slnečné žiarenie spôsobia prehriatie a poškodenie článkov. V žiadnom prípade nenabíjajte a nepracujte s akumulátormi, ktoré sa prehriali – okamžite ich vymeňte.
- **Skladovanie akumulátorov, nabíjačky a akumulátorového prístroja.** Akumulátorový prístroj skladujte v suchých priestoroch pri teplote prostredia 5 – 30 °C. Chráňte ich pred vlhkosťou vzduchu a priamym slnečným žiarením! Akumulátory skladujte len v nabitom stave (min. miera nabitia 40 %).
- Lítiovo-iónový akumulátor nesmie zamrznúť. Akumulátory, ktoré boli vystavené teplotám nižším ako 0 °C dlhšie ako 60 minút, musíte zlikvidovať.
- Pri manipulácii s akumulátormi dávajte pozor na elektrostatické výboje: Elektrostatické výboje poškodzujú ochrannú elektroniku a články akumulátora! Zabráňte elektrostatickým výbojom a nikdy sa nedotýkajte pólov akumulátora!

Pri zasielaní alebo likvidácii akumulátorov, resp. akumulátorového prístroja nezabúdajte na to, že akumulátory musia byť na vylúčenie skratov alebo požiaru zabalené samostatne v plastovom vrecku!

Dodatočné informácie pre elektrické náradie

Hluk a vibrácie podľa EN 62841

hladina akustického tlaku	L_{pA} = 66,7 dB(A)
neistota	K_{pA} = 3 dB(A)
hladina akustického výkonu	L_{WA} = 68,9 dB(A)
neistota	K_{WA} = 3 dB(A)

Vplyv hluku môže spôsobiť stratu sluchu:

- Noste chrániče sluchu.
- Prerušte prácu, ak sa kvôli hluku necítite dobre.
- Ak je hladina hluku nezvyčajne vysoká alebo prístroj vydáva nezvyčajné zvuky, obráťte sa na autorizovaný servis a nechajte opraviť prístroj.
- Nikdy neovíjajte prístroj do látky ani iných materiálov, aby ste tlmili hluk, pretože inak sa prístroj nebude dostatočne odvetrávať.
  Prehriaty prístroj môže viesť k nebezpečenstvu požiaru a poraneniam.

hodnota emisie vibrácií	a_h = 1,615 m/s²
neistota	K = 1,5 m/s²

Celkové hodnoty vibrácií (súčet vektorov troch smerov) boli stanovené v súlade s EN 62841.

Varovanie! Uvádzaná hodnota emisií vibrácií bola meraná normalizovanou skúšobnou metódou a môže sa meniť v závislosti od spôsobu použitia prístroja a vo výnimočných prípadoch môže prekračovať uvedenú hodnotu.

Uvedená hodnota emisie vibrácií sa dá použiť na porovnanie s iným prístrojom.

Táto hodnota emisie vibrácií sa môže použiť aj na počiatočné odhadnutie nepriaznivých vplyvov.

Pri dlhšom používaní môžu vibrácie prístroja spôsobiť znecitlivenie rúk a ramien.

- Noste mäkké ochranné rukavice.
- Prerušte prácu, ak sa kvôli vibráciám necítite dobre.
- Držte elektrické ručné náradie pevne v rukách, aby ste znížili vibrácie.
- Ak je úroveň vibrácií nezvyčajne vysoká alebo prístroj vydáva nezvyčajné zvuky, obráťte sa na autorizovaný servis a nechajte prístroj opraviť.

Obmedzte tvorbu hluku a vibrácií na minimum:

- Používajte len bezchybný prístroj.
- Zaistite pravidelnú údržbu a čistenie prístroja.
- Prispôsobte spôsob vašej práce prístroju.
- Nepreťažujte prístroj.
- Prípadne nechajte prístroj skontrolovať.
- Ak prístroj nepoužívate, vypnite ho.

Likvidácia

Výrobok, jeho obal a zabudovaný akumulátor boli vyrobené z hodnotných materiálov, ktoré sa dajú recyklovať. Tým sa znižuje množstvo odpadu a šetrí životné prostredie.

Likvidujte **obal** podľa pravidiel separovaného zberu. Využite na to miestne možnosti na zber papiera, lepenky a ľahkých obalov.

Prístroje, **batérie a akumulátory**, ktoré sú označené týmto symbolom, sa nesmú likvidovať spolu s domovým odpadom!
Máte zákonnú povinnosť likvidovať staré prístroje oddelene od domového odpadu. Prístroj obsahuje nebezpečné látky. Tieto môžu byť pri nesprávnom skladovaní a likvidácii škodlivé pre životné prostredie a zdravie. Informácie o zberných dvoroch, ktoré odoberajú staré prístroje bezplatne, vám poskytne vaša obecná alebo mestská správa.
Vybité batérie a akumulátory je potrebné odovzdať na zbernom mieste vašej obecnej alebo mestskej správy alebo v špecializovanom obchode, ktorý sa zaoberá distribúciou batérií. Kontakty lítiových batérií/akumulátorov pred likvidáciou prelepte páskou.

Li-Ion

Pozor! Tento prístroj obsahuje akumulátor, ktorý je z bezpečnostných dôvodov osadený pevne a nedá sa vybrať bez zničenia telesa výrobku. Neodborná demontáž predstavuje bezpečnostné riziko.
Do zberného dvora, ktorý sa postará o odbornú likvidáciu prístroja a akumulátora, preto odovzdávajte nerozobratý prístroj.

www.tchibo.sk/navody